SWIFT RL

Charge the battery completely before the first use.
Chargez complètement la batterie avant la première utilisation.

WARNING

Before using this headlamp, you must:
- Read and understand all Instructions for Use.
- Become acquainted with its capabilities and usage restrictions.
- Understand and accept the risks involved.

FAILURE TO HEED ANY OF THESE WARNINGS MAY RESULT IN SEVERE INJURY OR DEATH.

ATTENTION

Avant d'utiliser cette lampe, vous devez :
- Lire et comprendre toutes les instructions d'utilisation.
- Vous familiariser avec votre produit, apprendre à connaître ses performances et ses restrictions d'usage.
- Comprendre et accepter les risques induits.

LE NON-RESPECT D'UN SEUL DE CES AVERTISSEMENTS PEUT ÊTRE LA CAUSE DE BLESSURES GRAVES OU MORTELLES.

LED risk group 2 - IEC 62471

Do not stare at operating lamp. May be harmful to the eyes.

Ne regardez pas fixement le faisceau de la lampe de face. Peut être dangereux pour les yeux.

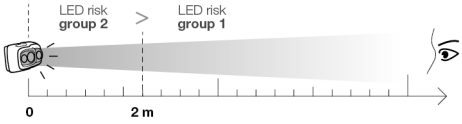

Rechargeable battery
Batterie rechargeable

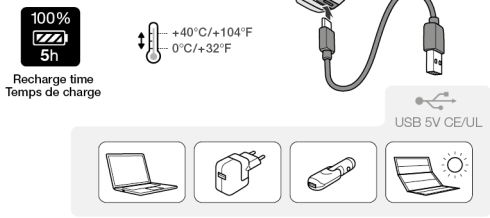

Nomenclature

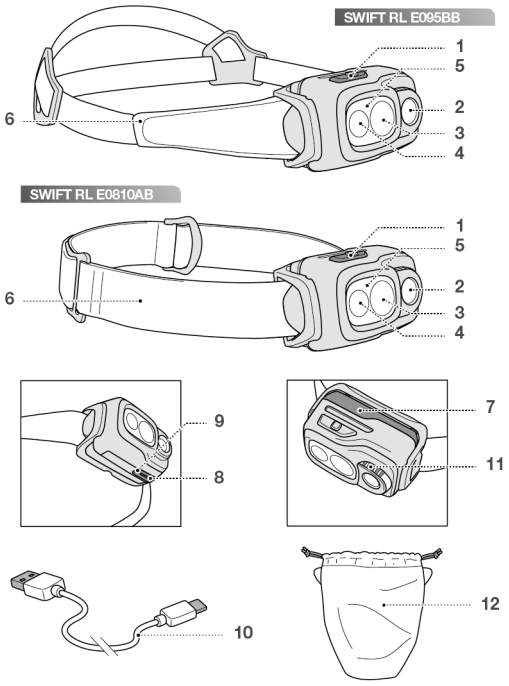

Removing the battery
Retirer la batterie

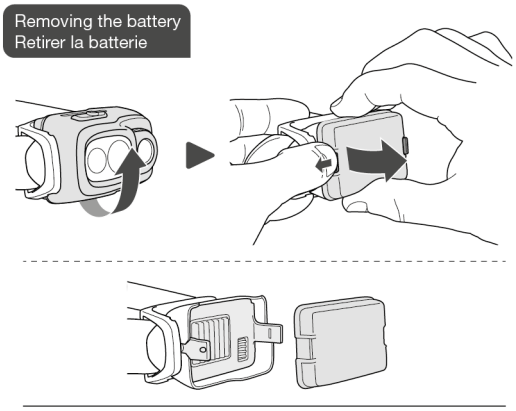

Installing the battery
Installer la batterie

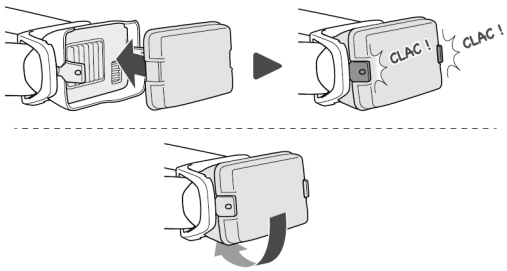

Additional information
Généralités lampes et batteries Petzl

A. Rechargeable battery precautions
Précautions batterie rechargeable

B. Headlamp precautions / Précautions lampe

C. Cleaning - Drying / Nettoyage - Séchage

D. Storage - Transport / Stockage - transport

E. Protecting the environment
Protection de l'environnement

F. Modifications - Repairs / Modifications - Réparations

G. FAQ - Contact
Questions - Contact

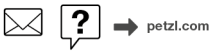

PETZL.COM

PETZL
F-38920 Crolles
Cidex 105A
PETZL.COM

ISO 9001
© Petzl

Fondation PETZL
Sustaining our Community
Au service de la Communauté
FONDATION-PETZL.ORG

Lighting performance - burn time
Performances d'éclairage - autonomie

Lamp operation / Fonctionnement de votre lampe

Switching on-off / Allumer - Eteindre

Lighting / Eclairage STANDARD → Lighting / Eclairage REACTIVE

Lock - Unlock / Verrouillage - Déverrouillage

SWIFT RL E095BB :
Your lamp turns on at the lower power setting in REACTIVE LIGHTING mode.
Votre lampe s'allume en mode REACTIVE LIGHTING au niveau le plus faible.

SWIFT RL E810AB :
Your lamp turns on in the same mode as when you last switched it off, at the lowest power setting.
Votre lampe s'allume dans le mode dans lequel vous l'aviez éteinte, au niveau le plus faible.

Red lighting / Eclairage rouge

Energy gauge
Jauge d'énergie (allumage et extinction)

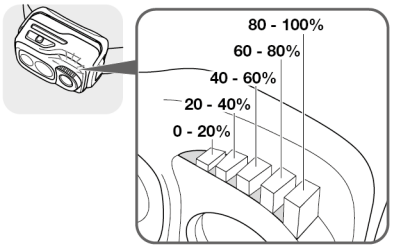

Reserve lighting
Réserve d'éclairage

Accessories
Accessoires

ACCU SWIFT RL
E092DB00 (USB-C)

SHELL LT
E075AA00

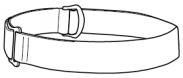

HEADBAND / BANDEAU PRO 28 mm
E092FB00

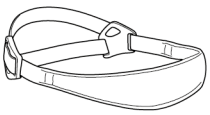

HEADBAND / BANDEAU SWIFT RL
E092EB00

BIKE ADAPT 2
E074AA00

HELMET ADAPT
E073AA00

SLOT ADAPT
E073BA00

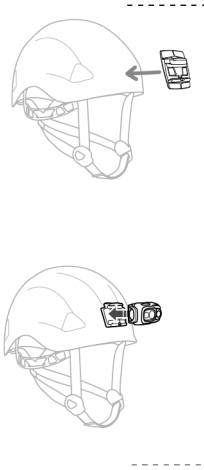

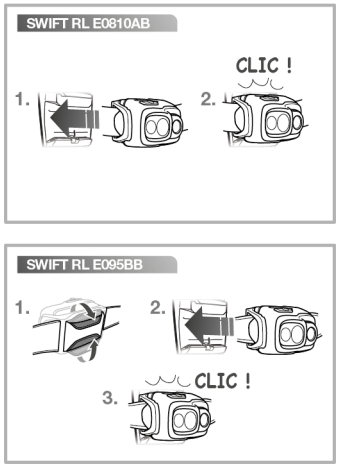

EN

Before using this headlamp, you must:
- Read and understand all Instructions for Use.
- Understand and accept the risks involved.
- Become acquainted with its capabilities and usage restrictions.

Lamp not recommended for children under 3 years old. Children under 12 years old using this headlamp must do so under responsible adult supervision.

Failure to heed any of these warnings may result in severe injury or death.

Nomenclature

(1) Button, (2) Light sensor, (3) White LED focused beam, (4) White LED wide beam, (5) Red LED, (6) Headband, (7) Rechargeable battery, (8) USB port for charging the rechargeable battery, (9) Battery charge indicator, (10) USB-C cable, (11) Energy gauge, (12) SHELL LT pouch (supplied with SWIFT RL E095BB only).

REACTIVE LIGHTING® technology

Using REACTIVE LIGHTING® technology, a sensor analyzes the ambient light and automatically adjusts brightness to user requirements.

Lamp operation

Turning on & off, selecting

The lamp has three modes: REACTIVE LIGHTING®, STANDARD LIGHTING and RED LIGHTING.

- SWIFT RL E095BB:

The lamp has three brightness levels per mode: MAX BURN TIME, STANDARD and MAX POWER. When you turn on the lamp, it always lights up with REACTIVE LIGHTING® technology.

- SWIFT RL E0810AB:

The lamp has four brightness levels for REACTIVE LIGHTING® and STANDARD LIGHTING modes: close-range work, proximity lighting, movement and long-range vision. The lamp turns on in the same mode as when you last switched it off, at the lowest brightness level.

- SWIFT RL E095BB and E0810AB:

When switching between REACTIVE LIGHTING® and STANDARD LIGHTING modes, the brightness level remains the same.
- With REACTIVE LIGHTING® technology, when the sensor detects an area with sufficient light, the lamp will blink dimly for two minutes, then automatically turn off to conserve rechargeable battery life.
- The lamp's burn time in REACTIVE LIGHTING® mode varies depending on usage.
- In REACTIVE LIGHTING® mode, the lamp turns off after two minutes of remaining motionless in an area with constant ambient light. In this case, use the STANDARD LIGHTING mode instead.
- Lock the lamp when not in use to avoid accidentally turning it on.
- The energy gauge lights when the lamp is turned on or off.
- Reserve lighting: the lamp blinks when it switches to reserve lighting, and 5 minutes beforehand. When the lamp switches to reserve lighting, it provides enough light to walk by, but not enough for a dynamic activity.
- When the switch is pressed for more than six seconds, the lamp turns off.

Charging the rechargeable battery

The lamp comes with a Petzl Li-Ion rechargeable battery. Capacity: 2350 mAh.

Charge it completely before first use.
Use only a Petzl ACCU SWIFT RL rechargeable battery.

In general, Li-Ion rechargeable batteries lose 10 % of their capacity each year. After 300 charge/discharge cycles, they still have about 70 % of their initial capacity.

WARNING

Charge only with a USB cable. The charger's output voltage must not exceed 5 V. Use only a Class II electrical, CE/UL approved charger (double insulation against hazardous voltages). Do not leave the battery unattended while charging.

Charging time

Charging time is 5 hours with the USB charger or a computer. Note: if several USB devices are connected to a computer, the charging time can increase.
While charging, the battery charge indicator lights steady red, then turns steady green when charging is complete.

Replacing the rechargeable battery

Use only a Petzl ACCU SWIFT RL rechargeable battery: ACCU SWIFT RL E092DB00 (USB-C) or E092DA00 (USB) or E810BA00 (USB). Using another type of rechargeable battery can damage the lamp. Do not use another type of rechargeable battery.

General information on Petzl lamps and batteries

The EU declaration of conformity is available at Petzl.com.

A. Rechargeable battery precautions

WARNING - DANGER: there is a risk of explosion and burns.

WARNING: incorrect use can damage the rechargeable battery.
- Do not submerge the rechargeable battery in water.
- Do not dispose of a rechargeable battery in fire.
- Do not expose the battery to high temperatures. Follow the recommended usage and storage temperatures.
- Do not destroy the rechargeable battery; it can explode or release toxic materials.
- If the rechargeable battery is damaged, do not dismantle it or change its structure. Dispose of the rechargeable battery in accordance with current local regulations.
- If the battery leaks electrolyte, avoid any contact with this caustic and dangerous liquid; see a doctor if any contact occurs. Change out the battery and dispose of the defective battery in accordance with current local regulations.

B. Lamp precautions

WARNING: a headband can pose a strangulation risk. Certain small parts pose a choking risk (e.g. batteries).

Eye safety

The lamp is classified in risk group 2 (moderate risk) according to the IEC 62471 standard.
- Do not stare directly at the lamp when lit.
- The optical radiation emitted by the lamp can be dangerous. Avoid aiming the lamp's beam into another person's eyes. Beware of the risk of blinding others in your work environment, particularly in areas subject to traffic regulations.
- There is a risk of retinal damage from the emission of blue light, particularly in children.

Electromagnetic compatibility

Meets regulations on electromagnetic compatibility. WARNING: this does not guarantee that interference will not occur. If you notice electromagnetic interference between the lamp and electrical devices, turn off the lamp or keep it away from sensitive electronic devices (e.g. avalanche beacons, flight controls, communications equipment, medical devices...).

ErP Directive

Complies with energy-related product Directive (ErP) 2009/125/EC.
- Instantaneous full brightness - Color temperature: 6000-7000 K - Focused beam nominal angle: 15° / wide: 50° - Number of switching cycles before failure: 13000 minimum.

C. Cleaning, drying

In the event of contact with seawater, rinse the lamp in fresh water and dry it. Do not allow chemicals to come into contact with the lamp.

D. Storage, transport

For long-term storage, charge the rechargeable battery (repeat every six months) and remove the battery from the lamp. Avoid allowing the rechargeable battery to discharge completely. Be sure to store the rechargeable battery in a dry place. The ideal storage temperature is between 20 and 25° C.
After 12 months in these conditions without use, the rechargeable battery will be discharged.
For carrying the lamp when not in use, we recommend that the battery be disconnected from the lamp to prevent it accidentally turning on.

E. Protecting the environment

Dispose of the lamp only in accordance with current local regulations.

F. Modifications/repairs

Prohibited outside of Petzl facilities, except replacement parts.

G. Questions/contact

The Petzl guarantee

This lamp is guaranteed for 5 years against any defects in materials or manufacture (except the rechargeable battery, which is guaranteed for 2 years or 300 cycles). Exclusions from the guarantee: more than 300 charge/discharge cycles, normal wear and tear, oxidation, modifications or alterations, incorrect storage, poor maintenance, damage due to accidents, to negligence, or to improper or incorrect usage.

Responsibility

Petzl is not responsible for the consequences, direct, indirect or accidental, or any other type of damage befalling or resulting from the use of its products.

FR

Avant d'utiliser cette lampe, vous devez :
- Lire et comprendre toutes les instructions d'utilisation.
- Comprendre et accepter les risques induits.
- Vous familiariser avec votre produit, apprendre à connaître ses performances et ses restrictions d'usage.

Lampe déconseillée aux enfants de moins de 3 ans. L'utilisation de cette lampe frontale par un enfant de moins de 12 ans doit se faire sous la surveillance d'un adulte responsable.

Le non-respect d'un seul de ces avertissements peut être la cause de blessures graves ou mortelles.

Nomenclature

(1) Bouton, (2) Capteur de luminosité, (3) Led blanche du faisceau focalisé, (4) Led blanche du faisceau large, (5) Led du faisceau rouge, (6) Bandeau, (7) Batterie rechargeable, (8) Connecteur USB pour charge de la batterie rechargeable, (9) Témoin de charge de la batterie, (10) Câble USB-C, (11) Jauge d'énergie, (12) Pochette SHELL LT (fournie avec SWIFT RL E095BB uniquement).

Technologie REACTIVE LIGHTING®

Dotée de la technologie REACTIVE LIGHTING® : un capteur évalue la luminosité ambiante et adapte automatiquement la puissance d'éclairage aux besoins de l'utilisateur.

Fonctionnement de votre lampe

Allumer, éteindre, sélectionner

Votre lampe dispose de trois modes : REACTIVE LIGHTING®, STANDARD LIGHTING et RED LIGHTING.

- SWIFT RL E095BB :

Votre lampe dispose de trois niveaux d'éclairage par mode : MAX BURN TIME, STANDARD et MAX POWER. Lorsque vous allumez votre lampe, elle s'allume systématiquement avec la technologie REACTIVE LIGHTING®.

- SWIFT RL E0810AB :

Votre lampe dispose de quatre niveaux d'éclairage pour les modes REACTIVE LIGHTING® et STANDARD LIGHTING (travaux à portée de main, proximité, déplacement et vision lointaine). Votre lampe s'allume dans le mode dans lequel vous l'avez éteinte, au niveau le plus faible.

- SWIFT RL E095BB et E0810AB :

Lors du passage du mode REACTIVE LIGHTING® à STANDARD LIGHTING et inversement, vous restez sur le même niveau d'éclairage.
- Avec la technologie REACTIVE LIGHTING®, lorsque le capteur de la lampe détecte un milieu suffisamment éclairé, votre lampe émet un clignotement faible pendant deux minutes, puis s'éteint automatiquement pour préserver l'autonomie de la batterie rechargeable.
- L'autonomie de la lampe en mode REACTIVE LIGHTING® varie en fonction de son utilisation.
- En mode REACTIVE LIGHTING®, la lampe s'éteint après deux minutes si elle reste immobile dans un environnement à luminosité constante. Dans ce cas, utilisez plutôt le mode STANDARD LIGHTING.
- Veillez à verrouiller votre lampe quand vous ne l'utilisez pas pour éviter tout risque d'allumage intempestif.
- La jauge d'énergie fonctionne à l'allumage et à l'extinction de votre lampe.
- Passage en réserve d'éclairage : clignotement de la lampe 5 minutes avant et au passage en réserve. Quand votre lampe passe en réserve, vous disposez d'un éclairage réduit qui vous permet de marcher, mais qui est insuffisant pour pratiquer une activité dynamique.
- Lors d'un appui prolongé sur le bouton d'allumage (supérieur à six secondes), la lampe s'éteint.

Batterie rechargeable - charge

La lampe est dotée d'une batterie rechargeable Li-Ion Petzl. Capacité : 2350 mAh.

Rechargez-la complètement avant la première utilisation.
Utilisez uniquement une batterie rechargeable ACCU SWIFT RL Petzl.

De manière générale, les batteries rechargeables Li-Ion perdent 10 % de leur capacité par an. Au bout de 300 cycles de charge/décharge, elles ont encore environ 70 % de leur capacité initiale.

Attention

Rechargez uniquement par un câble USB. La tension délivrée par le chargeur ne doit pas dépasser 5 V. Utilisez uniquement un chargeur homologué CE/UL de classe II électrique (double isolation contre les tensions dangereuses). Ne laissez pas la batterie sans surveillance pendant la charge.

Temps de charge

Le temps de charge est de 5 heures sur chargeur USB et ordinateur. NB : la connexion simultanée de plusieurs périphériques USB sur votre ordinateur peut allonger le temps de charge.
Pendant la charge, le témoin de charge de la batterie s'allume en rouge fixe, puis devient vert fixe lorsque la charge est complète.

Remplacement de la batterie rechargeable

Utilisez uniquement une batterie rechargeable ACCU SWIFT RL Petzl : ACCU SWIFT RL E092DB00 (USB-C) ou E092DA00 (USB) ou E810BA00 (USB).
L'utilisation d'un autre type de batterie rechargeable pourrait endommager votre lampe. N'utilisez pas d'autre batterie rechargeable.

Généralités lampes et batteries Petzl

La déclaration de conformité UE est disponible sur Petzl.com.

A. Précautions batterie rechargeable

ATTENTION DANGER, il y a un risque d'explosion et de brûlure.

Attention, un usage incorrect peut provoquer une détérioration de la batterie rechargeable.
- Ne plongez pas la batterie rechargeable dans l'eau.
- Ne jetez pas au feu une batterie rechargeable.
- N'exposez pas la batterie à des températures élevées. Respectez les températures d'utilisation et de stockage préconisées.
- Ne détruisez pas une batterie rechargeable : elle peut exploser ou dégager des matières toxiques.
- Si votre batterie rechargeable est endommagée, déformée ou fendue : ne la démontez pas, ne modifiez pas sa structure. Mettez votre batterie rechargeable au rebut conformément à la réglementation locale en vigueur.
- Si une fuite d'électrolyte de batterie a lieu, évitez tout contact avec ce liquide corrosif et dangereux ; contactez un médecin si c'est le cas. Changez la batterie et rebutez la batterie défectueuse conformément à la réglementation locale en vigueur.

B. Précautions lampe

Attention, un bandeau peut présenter un risque de strangulation. Il y a un risque d'étouffement avec certaines petites pièces (les piles, par exemple).

Sécurité photobiologique de l'œil

Lampe classifiée dans le groupe de risque 2 (risque modéré) selon la norme IEC 62471.
- Ne regardez pas fixement la lampe allumée.
- Les rayonnements optiques émis par la lampe peuvent être dangereux. Évitez de diriger le faisceau de la lampe dans les yeux d'une personne. Attention au risque d'éblouissement des personnes dans votre environnement, notamment dans les zones réglementées par le code de la route.
- Il y a un risque de lésion rétinienne liée à l'émission de lumière bleue, particulièrement chez les enfants.

Compatibilité électromagnétique

Conforme aux réglementations concernant la compatibilité électromagnétique. Attention, cela ne garantit pas que des interférences ne puissent pas se produire. Si vous constatez des interférences électromagnétiques entre votre lampe et des appareils électriques, éteignez la lampe ou éloignez-la des appareils électroniques sensibles (par exemple, détecteurs de victimes d'avalanche DVA, commandes de vol, équipements de communication, dispositifs médicaux...).

Directive ErP

Conforme à la Directive (ErP) 2009/125/EC sur les produits liés à l'énergie.
- Lumière complète instantanée - Température de couleur : 6000-7000 K - Angle nominal du faisceau focalisé : 15° / large : 50° - Nombre de cycles de commutation avant défaillance prématurée : 13000 minimum.

C. Nettoyage, séchage

En cas de contact avec de l'eau de mer, rincez à l'eau douce et séchez la lampe. Évitez tout contact de votre lampe avec des agents chimiques.

D. Stockage, transport

Pour un stockage prolongé, rechargez votre batterie rechargeable (action à renouveler tous les six mois) et sortez la batterie de la lampe. Évitez toute décharge complète de votre batterie rechargeable. Veillez à stocker votre batterie rechargeable au sec. La température idéale de stockage est comprise entre 20 et 25° C.
Dans ces conditions, au bout de 12 mois sans utilisation, votre batterie rechargeable est déchargée.
Pour le transport de votre lampe entre chaque activité, nous vous conseillons de déconnecter la batterie de votre lampe pour éviter tout allumage intempestif.

E. Protection de l'environnement

Pour la mise au rebut de votre lampe, veillez à respecter la réglementation locale en vigueur.

F. Modifications/réparations

Interdites hors des ateliers Petzl, sauf pièces de rechange.

G. Questions/contact

Garantie Petzl

Cette lampe est garantie pendant 5 ans (hors batterie rechargeable garantie 2 ans ou 300 cycles) contre tout défaut de matière ou de fabrication. Limites de la garantie : plus de 300 cycles de charge/décharge, l'usure normale, l'oxydation, les modifications ou retouches, le mauvais stockage, le mauvais entretien, les dommages dus aux accidents, aux négligences, aux utilisations pour lesquelles ce produit n'est pas destiné.

Responsabilité

Petzl n'est pas responsable des conséquences directes, indirectes, accidentelles ou de tout autre type de dommages survenu ou résultant de l'utilisation de ce produit.

DE

Vor dem Gebrauch dieser Lampe müssen Sie:
- die Gebrauchsanleitung vollständig lesen und verstehen,
- die mit dem Einsatz verbundenen Risiken verstehen und akzeptieren,
- sich mit Ihrem Produkt vertraut machen, die Möglichkeiten und Gebrauchseinschränkungen kennen lernen.

Die Lampe ist für Kinder unter 3 Jahren nicht geeignet. Kinder unter 12 Jahren dürfen die Stirnlampe nur unter Aufsicht eines verantwortlichen Erwachsenen benutzen.

Die Nichtberücksichtigung auch nur einer dieser Warnungen kann zu schweren Verletzungen oder sogar Tod führen.

Benennung der Teile

(1) Schalter, (2) Helligkeitssensor, (3) Weiße LED fokussierter Lichtkegel, (4) Weiße LED breiter Lichtkegel, (5) LED roter Lichtkegel, (6) Kopfband, (7) Akku, (8) USB-Anschluss zum Aufladen des Akkus, (9) Ladezustandsanzeige des Akkus, (10) USB-C-Kabel, (11) Energieanzeige, (12) SHELL LT-Beutel (enthalten nur bei SWIFT RL E095BB).

REACTIVE LIGHTING®-Technologie

Bei der mit REACTIVE LIGHTING®-Technologie ausgestatteten Lampe misst ein Sensor die umgebende Helligkeit und passt die Leuchtstärke automatisch den Anforderungen des Anwenders an.

Bedienung der Stirnlampe

Einschalten, Ausschalten, Einstellungen

Ihre Lampe verfügt über drei Modi: REACTIVE LIGHTING®, STANDARD LIGHTING und RED LIGHTING.

- SWIFT RL E095BB:

Die Lampe verfügt über drei Leuchtstufen pro Modus: MAX BURN TIME, STANDARD und MAX POWER. Beim Einschalten der Lampe schaltet sich automatisch die REACTIVE LIGHTING®-Technologie ein.

- SWIFT RL E0810AB:

Ihre Lampe verfügt über vier Leuchtstufen für die Modi REACTIVE LIGHTING® und STANDARD LIGHTING (Arbeiten im unmittelbaren Nahbereich, Umgebungsbereich, Fortbewegung und Fernsicht). Beim Einschalten startet die Lampe in der niedrigsten Stufe des Modus, der vor dem Ausschalten benutzt wurde.

- SWIFT RL E095BB und E0810AB:

Beim Umschalten vom REACTIVE LIGHTING®- in den STANDARD LIGHTING-Modus und umgekehrt bleibt die Lampe in der gleichen Leuchtstufe.
- Wenn bei der REACTIVE LIGHTING®-Technologie der Sensor der Lampe eine ausreichende umgebende Helligkeit misst, erzeugt die Lampe zwei Minuten lang ein schwaches Blinken und schaltet sich dann automatisch aus, um die Betriebsdauer des Akkus zu verlängern.
- Die Leuchtdauer der Lampe im REACTIVE LIGHTING®-Modus ist von den Nutzungsbedingungen abhängig.
- Im REACTIVE LIGHTING®-Modus schaltet sich die Lampe nach zwei Minuten aus, wenn sie in einer Umgebung mit gleichbleibenden Lichtverhältnissen nicht bewegt wird. Verwenden Sie in diesem Fall besser den STANDARD LIGHTING-Modus.
- Denken Sie daran, bei Nichtbenutzung die Tastensperre zu aktivieren, um ein unbeabsichtigtes Einschalten zu verhindern.
- Die Energieanzeige zeigt beim Ein- und Ausschalten der Stirnlampe den Ladezustand an.
- Umschaltung auf Notbeleuchtung: 5 Minuten bevor die Lampe auf Reservelicht schaltet, sowie in dem Moment, in dem sie auf Reservelicht schaltet, blinkt die Lampe. Das von der Lampe erzeugte Reservelicht ist hell genug zum Gehen, aber nicht ausreichend für bewegungsintensive Aktivitäten.
- Wenn der Ein/Aus-Schalter mehr als 6 Sekunden gedrückt wird, schaltet sich die Lampe aus.

Akku – Ladevorgang

Die Stirnlampe ist mit einem Lithium-Ionen-Akku von Petzl ausgestattet. Kapazität: 2350 mAh.

Laden Sie den Akku vor dem ersten Gebrauch vollständig auf.
Verwenden Sie ausschließlich den ACCU SWIFT RL von Petzl.

Lithium-Ionen-Akkus verlieren in der Regel jährlich 10 % ihrer Kapazität. Nach 300 Lade-/Entladevorgängen verfügen sie noch über ca. 70 % ihrer anfänglichen Kapazität.

Achtung

Laden Sie den Akku nur über ein USB-Kabel auf. Die vom Ladegerät abgegebene Spannung darf 5 V nicht überschreiten. Verwenden Sie ausschließlich ein CE-/UL-geprüftes Ladegerät der Schutzklasse II (doppelte Isolierung gegen gefährliche Spannungen). Lassen Sie den Akku während des Ladevorgangs nicht unbeaufsichtigt.

Ladedauer

Mit dem USB-Ladegerät oder mit dem Computer beträgt die Ladedauer 5 Stunden. Achtung: Der gleichzeitige Anschluss mehrerer USB-Peripheriegeräte an Ihren Computer kann die Ladedauer verlängern.
Die Ladeanzeige leuchtet rot während des Ladevorgangs und grün, wenn der Ladevorgang beendet ist.

Auswechseln des Akkus

Verwenden Sie ausschließlich den ACCU SWIFT RL von Petzl: ACCU SWIFT RL E092DB00 (USB-C) oder E092DA00 (USB) oder E810BA00 (USB). Ein anderer Akku könnte Ihre Stirnlampe beschädigen. Benutzen Sie keine anderen Akkus.

Allgemeine Hinweise zu den Stirnlampen und Akkus von Petzl

Die EU-Konformitätserklärung ist auf Petzl.com verfügbar.

A. Vorsichtsmaßnahmen bezüglich des Akkus

ACHTUNG – GEFAHR: Explosions- und Verätzungsgefahr.

Achtung: Eine unsachgemäße Verwendung kann zur Beschädigung des Akkus führen.
- Tauchen Sie den Akku nicht unter Wasser.
- Werfen Sie den Akku nicht ins Feuer.
- Schützen Sie den Akku vor großer Hitze. Beachten Sie die empfohlenen Gebrauchs- und Lagertemperaturen.
- Nehmen Sie den Akku nicht auseinander. Er kann explodieren oder giftige Stoffe freigeben.
- Wenn Ihr Akku beschädigt ist, Deformierungen oder Risse aufweist, zerlegen Sie ihn nicht und modifizieren Sie seinen Aufbau nicht. Entsorgen Sie Ihren Akku gemäß den geltenden örtlichen Vorschriften.
- Wenn der Akku Elektrolytflüssigkeit verliert, vermeiden Sie jegliche Berührung mit der extrem korrosiven Flüssigkeit. Ziehen Sie bei Kontakt mit den Augen oder der Haut einen Arzt zu Rate. Wechseln Sie den Akku aus und entsorgen Sie den beschädigten Akku gemäß den geltenden örtlichen Vorschriften.

B. Vorsichtsmaßnahmen bezüglich der Stirnlampe

Warnung: Ein Kopfband kann ein Strangulationsrisiko darstellen. Es besteht Erstickungsgefahr durch Kleinteile (z. B. Batterien).

Fotobiologische Sicherheit (Augensicherheit)

Die Lampe ist nach der Norm IEC 62471 in die Risikogruppe 2 (mittleres Risiko) eingestuft.
- Blicken Sie nicht direkt in die eingeschaltete Lampe.
- Die optische Strahlung der Lampe kann gefährlich sein. Vermeiden Sie es, den Lichtkegel auf die Augen einer anderen Person zu richten. Achten Sie darauf, die Personen in Ihrem Umfeld nicht zu blenden, insbesondere in Bereichen, die unter die Straßenverkehrsordnung fallen.
- Es besteht die Gefahr einer Netzhautverletzung durch die Erzeugung von blauem Licht, besonders bei Kindern.

Elektromagnetische Verträglichkeit

Entspricht den gesetzlichen Vorschriften bezüglich der elektromagnetischen Verträglichkeit. Achtung: Dies bedeutet nicht, dass keine Interferenzen auftreten können. Wenn Sie elektromagnetische Störungen zwischen Ihrer Lampe und anderen Elektrogeräten feststellen, schalten Sie die Lampe aus oder vergrößern Sie den Abstand zwischen der Lampe und empfindlichen elektronischen Geräten (Lawinenverschüttetensuchgeräte, Flugsteuerungen, Kommunikationsgeräte, medizinische Geräte usw.).

ErP-Richtlinie

Entspricht der ErP-Richtlinie 2009/125/EG für energieverbrauchsrelevante Produkte.
- Sofortige volle Leuchtkraft – Farbtemperatur: 6000–7000 K – Nennabstrahlwinkel des fokussierten Lichtkegels: 15° / des breiten Lichtkegels: 50° – Zahl der Schaltzyklen bis zum vorzeitigen Ausfall: mindestens 13000.

C. Reinigung, Trocknung

Wenn die Lampe mit Meerwasser in Berührung gekommen ist, spülen Sie sie mit klarem Wasser ab und trocknen Sie sie.
Vermeiden Sie, dass Ihre Stirnlampe mit chemischen Produkten in Berührung kommt.

D. Lagerung, Transport

Wenn Sie die Lampe über einen längeren Zeitraum nicht benutzen, laden Sie den Akku auf (dieser Vorgang muss alle sechs Monate wiederholt werden) und nehmen Sie ihn aus der Lampe heraus. Vermeiden Sie die komplette Entladung des Akkus. Bewahren Sie Ihren Akku an einem trockenen Ort auf. Die ideale Lagertemperatur liegt zwischen 20 und 25 °C.
Bei diesen Bedingungen ist der nicht benutzte Akku nach 12 Monaten entladen. Wir empfehlen, den Akku beim Transport und bei Nichtbenutzung der Lampe herauszunehmen, um ein unbeabsichtigtes Einschalten auszuschließen.

E. Umweltschutz

Beachten Sie beim Entsorgen der Lampe die geltenden örtlichen Vorschriften.

F. Änderungen/Reparaturen

Änderungen und Reparaturen außerhalb der Petzl-Betriebsstätten sind nicht gestattet, außer Ersatzteile.

G. Fragen/Kontakt

Petzl-Garantie

Petzl gewährt für diese Lampe eine Garantie von fünf Jahren bei Material- und Herstellungsfehlern (außer für den Akku, für den die Garantie zwei Jahre oder 300 Lade-/Entladevorgänge beträgt). Ausgeschlossen von der Garantie sind: mehr als 300 Lade-/Entladevorgänge, normale Abnutzung, Oxidation, Änderungen oder Nachbesserungen, unsachgemäße Lagerung und Wartung sowie Schäden, die auf Unfälle, Nachlässigkeit oder unsachgemäßen oder falschen Gebrauch zurückzuführen sind.

Haftung

Petzl übernimmt keinerlei Haftung für direkte, indirekte und unfallbedingte Folgen sowie jegliche andere Form von Schäden aufgrund des Gebrauchs dieses Produkts.

IT

Prima di utilizzare questa lampada, occorre:
- Leggere e comprendere tutte le istruzioni d'uso.
- Comprendere e accettare i rischi indotti.
- Acquisire familiarità con il prodotto, imparare a conoscerne le prestazioni e le restrizioni d'uso.

Lampada sconsigliata ai bambini di età inferiore ai 3 anni. L'utilizzo di questa lampada frontale da parte di un bambino di età inferiore ai 12 anni deve avvenire sotto il controllo di un adulto responsabile.

Il mancato rispetto di una sola di queste avvertenze può essere la causa di ferite gravi o mortali.

Nomenclatura

(1) Pulsante, (2) Sensore di luminosità, (3) Led bianco del fascio luminoso focalizzato, (4) Led bianco del fascio luminoso ampio, (5) Led del fascio luminoso rosso, (6) Fascia elastica, (7) Batteria ricaricabile, (8) Connettore USB per carica della batteria ricaricabile, (9) Indicatore di carica della batteria, (10) Cavo USB-C, (11) Indicatore di energia, (12) Custodia SHELL LT (fornita esclusivamente con SWIFT RL E095BB).

Tecnologia REACTIVE LIGHTING®

Dotata della tecnologia REACTIVE LIGHTING®: un sensore valuta la luminosità ambientale e adatta automaticamente la potenza d'illuminazione alle esigenze dell'utilizzatore.

Funzionamento della lampada

Accendere, spegnere, selezionare

La lampada dispone di tre modalità: REACTIVE LIGHTING®, STANDARD LIGHTING e RED LIGHTING.

- SWIFT RL E095BB:

La lampada dispone di tre livelli d'illuminazione per funzione: MAX BURN TIME, STANDARD e MAX POWER. Quando accendete la lampada, questa si accende automaticamente con la tecnologia REACTIVE LIGHTING®.

- SWIFT RL E0810AB:

La lampada dispone di quattro livelli d'illuminazione per le modalità REACTIVE LIGHTING® e STANDARD LIGHTING (lavori a distanza manuale, prossimità, spostamento e visione lontana). La lampada si accende nella modalità in cui è stata spenta, al livello più basso.

- SWIFT RL E095BB e E0810AB:

Nel passaggio dalla modalità REACTIVE LIGHTING® a STANDARD LIGHTING e viceversa, si rimane allo stesso livello d'illuminazione.
- Con la tecnologia REACTIVE LIGHTING®, quando il sensore della lampada rileva un ambiente sufficientemente illuminato, la lampada lampeggia debolmente per due minuti, quindi si spegne automaticamente per conservare l'autonomia della batteria ricaricabile.
- L'autonomia della lampada in modalità REACTIVE LIGHTNING® varia in funzione del suo utilizzo.
- In modalità REACTIVE LIGHTING®, la lampada si spegne dopo due minuti se rimane immobile in un ambiente con luminosità costante. In questo caso, utilizzare la modalità STANDARD LIGHTING.
- Assicurarsi di bloccare la lampada quando non si utilizza per evitare qualsiasi rischio di accensione involontaria.
- L'indicatore di energia funziona all'accensione e allo spegnimento della lampada.
- Passaggio in riserva di illuminazione: lampeggio della lampada 5 minuti prima e quando si passa alla riserva. Quando la lampada passa in riserva, si dispone di un'illuminazione ridotta che vi consente di camminare, ma è insufficiente per praticare un'attività dinamica.
- In caso di pressione prolungata del pulsante di accensione (superiore a sei secondi), la lampada si spegne.

Batteria ricaricabile - carica

La lampada è dotata di una batteria ricaricabile Li-Ion Petzl. Capacità: 2350 mAh.

Ricaricarla completamente prima del primo utilizzo.
Utilizzare esclusivamente una batteria ricaricabile ACCU SWIFT RL Petzl.

In generale, le batterie ricaricabili Li-Ion perdono il 10 % della loro capacità all'anno. Dopo 300 cicli di carica/scarica, hanno ancora circa il 70 % della loro capacità iniziale.

Attenzione

Ricaricare soltanto con un cavo USB. La tensione rilasciata dal caricatore non deve superare 5 V. Utilizzare esclusivamente un caricatore elettrico omologato CE/UL classe II (doppio isolamento contro le tensioni pericolose). Non lasciare la batteria incustodita durante la carica.

Tempo di carica

Il tempo di carica è di 5 ore su caricatore USB e computer. Attenzione, il collegamento simultaneo di più periferiche USB sul vostro computer può allungare il tempo di carica.
Durante la ricarica, l'indicatore di carica della batteria s'illumina di rosso, poi diventa verde fisso quando la carica è completa.

Sostituzione della batteria ricaricabile

Utilizzare esclusivamente una batteria ricaricabile ACCU SWIFT RL Petzl: ACCU SWIFT RL E092DB00 (USB-C) o E092DA00 (USB) o E810BA00 (USB). L'utilizzo di un altro tipo di batteria ricaricabile potrebbe danneggiare la lampada. Non utilizzare un'altra batteria ricaricabile.

Generalità lampade e batterie Petzl

La dichiarazione di conformità UE è disponibile sul sito Petzl.com.

A. Precauzioni batteria ricaricabile

ATTENZIONE PERICOLO, rischio di esplosione e di ustione.

Attenzione, un utilizzo non corretto può provocare un deterioramento della batteria ricaricabile.
- Non immergere la batteria ricaricabile in acqua.
- Non gettare sul fuoco la batteria ricaricabile.
- Non esporre la batteria a temperature elevate. Rispettare le temperature di utilizzo e stoccaggio raccomandate.
- Non distruggere la batteria ricaricabile, può esplodere o emanare sostanze tossiche.
- Se la batteria ricaricabile è danneggiata, deformata o fusa, non smontarla, né modificare la sua struttura. Eliminare la batteria ricaricabile in conformità alla normativa locale in vigore.
- Se si verifica la fuoriuscita di liquido elettrolitico dalla batteria, evitate qualsiasi contatto con questo liquido corrosivo e pericoloso, in tal caso contattare un medico. Sostituire ed eliminare la batteria difettosa in conformità alla normativa locale in vigore.

B. Precauzioni lampada

Attenzione, una fascia elastica può comportare il rischio di strangolamento. C'è il rischio di soffocamento con alcuni piccoli pezzi (per esempio le pile).

Sicurezza fotobiologica dell'occhio

Lampada classificata nel gruppo di rischio 2 (rischio moderato) secondo la norma IEC 62471.
- Non guardare in maniera fissa la lampada accesa.
- I raggi ottici emessi dalla lampada possono essere pericolosi. Evitare di dirigere il fascio luminoso della lampada negli occhi di una persona. Attenzione al rischio di abbagliamento di altre persone nel vostro ambiente di lavoro, in particolare nelle zone regolamentate dal codice stradale.
- C'è il rischio di danni alla retina a causa dell'emissione di luce blu, soprattutto nei bambini.

Compatibilità elettromagnetica

Conforme alle normative sulla compatibilità elettromagnetica. Attenzione, questo non garantisce che le interferenze non possano verificarsi. Se si manifestano interferenze elettromagnetiche tra la lampada e i dispositivi elettrici, spegnere la lampada o allontanare i dispositivi elettronici sensibili (per esempio, apparecchi di ricerca di vittime travolte da valanga ARVA, comandi di volo, dispositivi di comunicazione, dispositivi medici...).

Direttiva ErP

Conforme alla Direttiva (ErP) 2009/125/EC per i prodotti legati all'energia.
- Luce completa immediata - Temperatura di colore: 6000-7000 K - Angolo nominale del fascio luminoso focalizzato: 15° / ampio: 50° - Numero di cicli di accensione prima che si verifichi un guasto prematuro della lampada: minimo 13.000.

C. Pulizia, asciugatura

In caso di contatto con acqua di mare, sciacquare con acqua dolce e asciugare la lampada.
Evitare ogni contatto della lampada con agenti chimici.

D. Stoccaggio, trasporto

In caso di stoccaggio prolungato, ricaricare la batteria ricaricabile (azione da ripetere ogni sei mesi) ed estrarre la batteria dalla lampada. Evitare la scarica completa della batteria ricaricabile. Assicurarsi di stoccare la batteria ricaricabile in un luogo asciutto. La temperatura ideale di stoccaggio è compresa tra 20 e 25° C.
In queste condizioni, dopo 12 mesi senza utilizzo, la batteria ricaricabile è scarica. Per il trasporto della lampada tra un'attività e l'altra, si consiglia di scollegare la batteria dalla lampada per evitare qualsiasi accensione involontaria.

E. Protezione dell'ambiente

Per l'eliminazione della lampada, assicurarsi di rispettare la normativa locale in vigore.

F. Modifiche/riparazioni

Proibite al di fuori degli stabilimenti Petzl salvo pezzi di ricambio.

G. Domande/contatto

Garanzia Petzl

Questa lampada è garantita per 5 anni (ad esclusione della batteria, garantita 2 anni o 300 cicli) contro ogni difetto di materiale o di fabbricazione. Limitazione della garanzia: più di 300 cicli di carica/scarica, l'usura normale, l'ossidazione, le modifiche o i ritocchi, la cattiva conservazione, la manutenzione impropria, i danni dovuti agli incidenti, alle negligenze e agli utilizzi ai quali questo prodotto non è destinato.

Responsabilità

Petzl non è responsabile delle conseguenze dirette, indirette, accidentali o di ogni altro tipo di danno verificatosi o causato dall'utilizzo di questo prodotto.

ES

Antes de utilizar esta linterna, debe:
- Leer y comprender todas las instrucciones de utilización.
- Comprender y aceptar los riesgos derivados.
- Familiarizarse con su producto y aprender a conocer sus prestaciones y sus restricciones de utilización.
Linterna desaconsejada para los niños menores de 3 años. La utilización de esta linterna frontal por un niño menor de 12 años se debe hacer bajo la vigilancia de un adulto responsable.

El no respeto de una sola de estas advertencias puede ser la causa de lesiones graves o mortales.

Nomenclatura

(1) Botón, (2) Sensor de luminosidad, (3) Led blanco de haz luminoso focalizado, (4) Led blanco de haz luminoso amplio, (5) Led de haz luminoso rojo, (6) Cinta, (7) Batería, (8) Conector USB para carga de la batería, (9) Indicador de carga de la batería, (10) Cable USB-C, (11) Indicador del nivel de energía, (12) Funda SHELL LT (incluida con la SWIFT RL E095BB únicamente).

Tecnología REACTIVE LIGHTING®

Provista de la tecnología REACTIVE LIGHTING®: un sensor evalúa la luminosidad ambiente y adapta automáticamente la potencia de iluminación a las necesidades del usuario.

Funcionamiento de la linterna

Encender, apagar, seleccionar

Su linterna dispone de tres modos: REACTIVE LIGHTING®, STANDARD LIGHTING y RED LIGHTING.

- SWIFT RL E095BB:

Su linterna dispone de tres niveles de iluminación por modo: MAX BURN TIME, STANDARD y MAX POWER. Al encender la linterna, se encenderá por defecto con la tecnología REACTIVE LIGHTING®.

- SWIFT RL E0810AB:

Su linterna dispone de cuatro niveles de iluminación para los modos REACTIVE LIGHTING® y STANDARD LIGHTING (trabajos al alcance de la mano, proximidad, desplazamientos y visión de lejos). Su linterna se enciende en el modo en el que usted la haya apagado, en el nivel más bajo.

- SWIFT RL E095BB y E0810AB:

Durante el paso del modo REACTIVE LIGHTING® al STANDARD LIGHTING y viceversa, permanece en el mismo nivel de iluminación.
- Con la tecnología REACTIVE LIGHTING®, cuando el sensor de la linterna detecta un entorno lo suficientemente iluminado, la linterna parpadea débilmente durante dos minutos y después se apaga automáticamente para preservar la autonomía de la batería.
- La autonomía de la linterna en modo REACTIVE LIGHTING® varía en función de su utilización.
- En modo REACTIVE LIGHTING®, la linterna se apaga tras dos minutos si permanece inmóvil en un entorno luminoso con luz constante. En este caso, utilice en su lugar el modo STANDARD LIGHTING.
- Asegúrese de bloquear la linterna cuando no la utilice para evitar cualquier riesgo de encendido accidental.
- El indicador del nivel de energía funciona al encender y al apagar la linterna.
- Paso a reserva de iluminación: parpadeo de la linterna 5 minutos antes y al pasar a reserva. Cuando la linterna pasa a reserva, dispone de una iluminación reducida que le permite andar, pero es insuficiente para practicar una actividad dinámica.
- Al apretar de forma sostenida el botón de encendido (más de seis segundos), la linterna se apaga.

Batería - carga

La linterna se sirve con una batería de Li-ion Petzl. Capacidad: 2350 mAh.

Cárguela completamente antes de la primera utilización.
Utilice únicamente una batería ACCU SWIFT RL Petzl.

En general, las baterías de Li-ion pierden un 10 % de su capacidad por año. Después de 300 ciclos de carga/descarga todavía disponen aproximadamente del 70 % de su capacidad inicial.

Atención

Cargue únicamente mediante un cable USB. La tensión suministrada por el cargador no debe sobrepasar los 5 V. Utilice únicamente un cargador homologado CE/UL de clase II eléctrico (doble aislamiento contra las tensiones peligrosas). No deje la batería sin vigilancia durante la carga.

Tiempo de carga

El tiempo de carga es de 5 horas con el cargador USB y el ordenador. Atención: la conexión simultánea de varios periféricos USB al ordenador puede alargar el tiempo de carga.
Durante la carga, el indicador de carga de la batería se enciende en rojo, después pasa a verde fijo cuando la carga se ha completado.

Sustitución de la batería

Utilice únicamente una batería ACCU SWIFT RL Petzl: ACCU SWIFT RL E092DB00 (USB-C) o E092DA00 (USB) o E810BA00 (USB). La utilización de cualquier otro tipo de batería podría estropear la linterna. No utilice cualquier batería.

Información general de las linternas y baterías Petzl

La declaración de conformidad UE está disponible en Petzl.com.

A. Precauciones con la batería

ATENCIÓN PELIGRO: riesgo de explosión y de quemaduras.

Atención: un uso incorrecto puede provocar que la batería se deteriore.
- No sumerja la batería en agua.
- No tire la batería al fuego.
- No exponga la batería a temperaturas elevadas. Respete las temperaturas de utilización y de almacenamiento recomendadas.
- No destruya la batería, ya que podría explotar o liberar materias tóxicas.
- Si la batería está estropeada, deformada o agrietada: no la desmonte ni modifique su estructura. Deseche la batería conforme a la reglamentación local en vigor.
- Si se produce una fuga de electrolito de la batería, evite cualquier contacto con este líquido corrosivo y peligroso, contacte con un médico si esto sucediera. Cambie la batería y deseche la batería defectuosa conforme a la reglamentación local en vigor.

B. Precauciones con la linterna

Atención: una cinta puede presentar un riesgo de estrangulamiento. Existe riesgo de asfixia con algunas piezas pequeñas (las pilas, por ejemplo).

Seguridad fotobiológica del ojo

Linterna clasificada dentro del grupo de riesgo 2 (riesgo moderado) según la norma IEC 62471.
- No mire fijamente a la linterna cuando esté encendida.
- Las radiaciones ópticas emitidas por la linterna pueden resultar peligrosas. No dirija el haz luminoso de la linterna hacia los ojos de una persona. Atención al riesgo de deslumbramiento de las personas en su entorno, especialmente en las zonas reguladas por el código de circulación.
- Existe riesgo de lesión de la retina debido a la emisión de luz azul, especialmente para los niños.

Compatibilidad electromagnética

Conforme a la reglamentación relativa a la compatibilidad electromagnética. Atención: esto no garantiza que no se puedan producir interferencias. Si constata interferencias electromagnéticas entre la linterna y los aparatos eléctricos, apague la linterna o aleje los aparatos electrónicos sensibles (por ejemplo, detectores de víctimas de avalanchas DVA, mandos de vuelo, equipos de comunicación, dispositivos médicos...).

Directiva ErP

Conforme a la Directiva (ErP) 2009/125/CE relativa a los productos relacionados con la energía.
- Luz completa instantánea - Temperatura de color: 6000-7000 K - Ángulo nominal del haz luminoso focalizado: 15° / amplio: 50° - Número de ciclos de conmutación antes de fallo prematuro: 13.000 mínimo.

C. Limpieza, secado

En caso de contacto con agua de mar, enjuague con agua dulce y seque la linterna. Evite que la linterna entre en contacto con agentes químicos.

D. Almacenamiento, transporte

Para un almacenamiento prolongado, cargue la batería (repita la acción cada seis meses) y retire la batería de la linterna. Evite la descarga completa de la batería. Procure almacenar la batería en seco. La temperatura ideal de almacenamiento está comprendida entre 20 y 25° C.
En estas condiciones, al cabo de 12 meses sin utilizarse, la batería estará descargada.
Para el transporte de su linterna entre actividades, le aconsejamos desconectar la batería de la linterna para evitar cualquier encendido accidental.

E. Protección del medio ambiente

Para desechar su linterna, asegúrese de respetar la reglamentación local en vigor.

F. Modificaciones/reparaciones

Prohibidas fuera de los talleres de Petzl, excepto las piezas de recambio.

G. Preguntas/contacto

Garantía Petzl

Esta linterna está garantizada durante 5 años (excepto la batería, que tiene 2 años de garantía o 300 ciclos) contra cualquier defecto del material o de fabricación. Se excluye de la garantía: más de 300 ciclos de carga/descarga, el desgaste normal, la oxidación, las modificaciones o retoques, el mal almacenamiento, el mantenimiento incorrecto, los daños debidos a los accidentes, a las negligencias y a las utilizaciones para las que este producto no está destinado.

Responsabilidad

Petzl no es responsable de las consecuencias directas, indirectas, accidentales o de cualquier otro tipo de daños ocurridos o resultantes de la utilización de este producto.

PT

Antes de utilizar esta lanterna, deve:
- Ler e compreender todas as instruções de utilização.
- Compreender e aceitar os riscos inerentes.
- Familiarizar-se com o seu produto, aprender a conhecer as suas performances e as restrições de utilização.
Lanterna desaconselhada a crianças com menos de 3 anos. A utilização desta lanterna frontal por uma criança com menos de 12 anos deve ocorrer sob a vigilância de um adulto responsável.

O desrespeito de um só destes avisos poderá causar ferimentos graves ou mortais.

Nomenclatura

(1) Botão, (2) Sensor de luminosidade, (3) Led branca de feixe focalizado, (4) Led branca de feixe alargado, (5) Led de feixe vermelho, (6) Faixa, (7) Bateria recarregável, (8) Conector USB para carregar a bateria recarregável, (9) Indicador de carga da bateria, (10) Cabo USB-C, (11) Medidor de energia, (12) Bolsa SHELL LT (fornecida somente com SWIFT RL E095BB).

Tecnologia REACTIVE LIGHTING®

Dotada da tecnologia REACTIVE LIGHTING®: um sensor avalia a luminosidade ambiente e adapta automaticamente a potência de iluminação às necessidades do utilizador.

Funcionamento da sua lanterna

Acender, apagar, seleccionar

A sua lanterna dispõe de três modos: REACTIVE LIGHTING®, STANDARD LIGHTING e RED LIGHTING.

- SWIFT RL E095BB:

A sua lanterna dispõe de três níveis de iluminação por modo: MAX BURN TIME, STANDARD e MAX POWER. Quando acender a sua lanterna, esta acende-se sistematicamente com a tecnologia REACTIVE LIGHTING®.

- SWIFT RL E0810AB:

A sua lanterna dispõe de quatro níveis de iluminação para os modos REACTIVE LIGHTING® e STANDARD LIGHTING (trabalhos ao alcance das mãos, proximidade, progressão e visão longo alcance). A sua lanterna acende no modo no qual a apagou, no nível mais fraco.

- SWIFT RL E095BB e E0810AB:

Aquando da passagem do modo REACTIVE LIGHTING® a STANDARD LIGHTING e inversamente, você permanece com o mesmo nível de iluminação.
- Com a tecnologia REACTIVE LIGHTING®, quando o sensor da lanterna detecta um ambiente suficientemente iluminado, a sua lanterna emite uma luz fraca intermitente durante dois minutos e depois apaga-se automaticamente para preservar a autonomia da bateria recarregável.
- A autonomia da lanterna em modo REACTIVE LIGHTING® varia em função da sua utilização.
- Em modo REACTIVE LIGHTING®, a lanterna apaga após dois minutos se esta permanecer imóvel num ambiente com uma luminosidade constante. Nesse caso, é melhor utilizar o modo STANDARD LIGHTING.
- Pense em bloquear a sua lanterna quando não a utilizar para evitar qualquer risco que se acenda inadvertidamente.
- O medidor de energia funciona quando se acende e apaga a lanterna.
- Passagem em reserva de iluminação: luz intermitente da lanterna 5 minutos antes e na passagem em reserva. Quando a sua lanterna passar em reserva, dispõe de uma iluminação reduzida que lhe permite caminhar, mas que é insuficiente para praticar uma actividade dinâmica.
- Quando carregar de forma prolongada no botão de acendimento (superior a seis segundos), a lanterna apaga.

Bateria recarregável - carga

A lanterna está dotada de uma bateria recarregável Li-Ion Petzl. Capacidade: 2350 mAh.

Carregue-a completamente antes da primeira utilização.
Utilize unicamente uma bateria recarregável ACCU SWIFT RL Petzl.

De uma forma geral, as baterias recarregáveis Li-Ion perdem 10 % da sua capacidade por ano. Ao fim de 300 ciclos de carregamento/descarregamento, ainda têm cerca de 70 % da sua capacidade inicial.

Atenção

Carregue somente com um cabo USB. A tensão fornecida pelo carregador não deve ultrapassar 5 V. Utilize somente um carregador homologado CE/UL de classe II eléctrica (isolamento duplo contra as tensões perigosas). Não deixe a bateria sem vigilância durante a carga.

Tempo de carga

O tempo de carga é de 5 horas com carregador USB e no computador. Atenção, a conexão simultânea de vários periféricos USB no seu computador pode prolongar o tempo de carga.
Durante a carga, o indicador de carga da bateria acende uma luz fixa vermelha, depois passa a verde fixo quando a carga estiver completa.

Substituição da bateria recarregável

Utilize unicamente uma bateria recarregável ACCU SWIFT RL Petzl: ACCU SWIFT RL E092DB00 (USB-C) ou E092DA00 (USB) ou E810BA00 (USB). A utilização de um outro tipo de bateria recarregável poderá danificar a sua lanterna. Não utilize outra bateria recarregável.

Generalidades lanternas e baterias Petzl

A declaração de conformidade UE está disponível em Petzl.com.

A. Precauções bateria recarregável

ATENÇÃO PERIGO, risco de explosão e de queimadura.

Atenção, uma utilização incorrecta pode provocar uma deterioração da bateria recarregável.
- Não mergulhe a bateria recarregável na água.
- Não deite para o fogo uma bateria recarregável.
- Não exponha a bateria a temperaturas elevadas. Respeite as temperaturas de utilização e de armazenamento preconizadas.
- Não destrua uma bateria recarregável, esta pode explodir ou libertar materiais tóxicos.
- Se a sua bateria recarregável estiver danificada, deformada ou rachada, não a desmonte, nem modifique a sua estrutura. Descarte a sua bateria de acordo com a regulamentação local em vigor.
- Se ocorrer um derrame de electrólito da bateria, evite qualquer contacto com esse líquido corrosivo e perigoso, contacte um médico se for o caso. Mude a bateria e descarte a bateria defeituosa de acordo com a regulamentação local em vigor.

B. Precauções lanterna

Cuidado, uma faixa elástica pode apresentar um risco de estrangulamento. Existe um risco de sufocação com algumas peças pequenas (por exemplo, as pilhas).

Segurança fotobiológica do olho

Lanterna classificada no grupo de risco 2 (risco moderado) de acordo com a norma IEC 62471.
- Não olhe fixamente para a lanterna acessa.
- Os raios luminosos emitidos pela lanterna podem ser perigosos. Evite dirigir o feixe da lanterna para os olhos de uma pessoa. Cuidado com o risco de encadeamento das pessoas à sua volta, nomeadamente nas zonas regulamentadas pelo código da estrada.
- Existe um risco de lesão na retina associado à emissão de luz azul particularmente para as crianças.

Compatibilidade electromagnética

Em conformidade com as regulamentações relativas à compatibilidade electromagnética. Atenção, isto não garante que não possam ocorrer interferências. Se constatar interferências electromagnéticas entre a sua lanterna e aparelhos eléctricos, apague a lanterna ou afaste-a dos aparelhos electromagnéticos sensíveis (por exemplo, detectores de vítimas de avalanche ARVA, comandos de voo, equipamentos de comunicação, dispositivos médicos...).

Directiva ErP

Em conformidade com a Directiva (ErP) 2009/125/EC sobre os produtos consumidores de energia.
- Luz completa instantânea - Temperatura de cor: 6000-7000 K - Ângulo nominal do feixe focalizado: 15° / alargado: 50° - Número de ciclos de comutação antes de falha prematura: 13.000 no mínimo.

C. Limpeza, secagem

No caso de ter estado em contacto com a água do mar, passe por água doce e seque a lanterna.
Evite qualquer contacto da sua lanterna com agentes químicos.

D. Armazenamento, transporte

Para um armazenamento prolongado, recarregue a sua bateria recarregável (acção a renovar todos os seis meses) e retire a bateria da lanterna. Evite qualquer descarga completa da sua bateria recarregável. Procure guardar a sua bateria recarregável em local seco. A temperatura ideal para armazenar está compreendida entre os 20-25º C.
Nestas condições, ao fim de 12 meses sem utilização, a sua bateria recarregável está descarregada.
Para o transporte da sua lanterna entre cada actividade, aconselhamos-lhe que desconecte a bateria da sua lanterna para evitar qualquer acendimento involuntário.

E. Protecção do meio ambiente

Para descartar a sua lanterna, queira respeitar a regulamentação local em vigor.

F. Modificações/reparações

Interditas fora de oficina Petzl salvo peças sobresselentes.

G. Questões/contacto

Garantia Petzl

Esta lanterna está garantida durante 5 anos (excepto a bateria recarregável com garantia de 2 anos ou 300 ciclos) contra qualquer defeito de material ou de fabrico. Limite da garantia: mais de 300 ciclos de carga/descarga, desgaste normal, oxidação, modificações ou retoques, mau armazenamento, danos devidos a acidentes, negligências, utilizações para as quais este produto não é destinado.

Responsabilidade

A Petzl não é responsável pelas consequências directas, indirectas, acidentais ou por todo e qualquer outro tipo de danos subsequentes ou resultantes da utilização deste produto.

NL

Voordat u deze lamp gebruikt, moet u:
- Alle gebruiksinstructies lezen en begrijpen.
- De inherente risico's begrijpen en aanvaarden.
- Zich vertrouwd maken met uw product, en de prestaties en gebruiksbeperkingen ervan leren kennen.

Hoofdlamp niet geschikt voor kinderen jonger dan 3 jaar. Het gebruik van deze hoofdlamp door een kind jonger dan 12 jaar moet onder toezicht van een verantwoordelijke volwassene gebeuren.

Het niet-respecteren van een van deze waarschuwingen kan leiden tot ernstige of dodelijke verwondingen.

Terminologie van de onderdelen

(1) Knop, (2) Lichtsensor, (3) Witte led van de smalle lichtbundel, (4) Witte led van de brede lichtbundel, (5) Led van de rode lichtbundel, (6) Hoofdband, (7) Herlaadbare batterij, (8) USB-aansluiting voor het laden van de herlaadbare batterij, (9) Laadlampje, (10) USB-C kabel, (11) Energiemeter, (12) SHELL LT hoesje (enkel meegeleverd met de SWIFT RL E095BB).

REACTIVE LIGHTING® technologie

Een sensor met de REACTIVE LIGHTING® technologie evalueert het licht in de omgeving en past automatisch de lichtsterkte aan de behoeften van de gebruiker aan.

Werking van uw lamp

Aan-/uitschakelen, kiezen

Uw lamp heeft drie standen: REACTIVE LIGHTING®, STANDARD LIGHTING en RED LIGHTING.

- SWIFT RL E095BB:

Uw lamp heeft drie verlichtingsniveaus per stand: MAX BURN TIME, STANDARD en MAX POWER. Bij het inschakelen brandt uw lamp automatisch in de stand REACTIVE LIGHTING®.

- SWIFT RL E0810AB:

Uw lamp heeft vier verlichtingsniveaus voor de REACTIVE LIGHTING® en STANDARD LIGHTING stand (werken binnen handbereik, nabij, verplaatsingen en zicht veraf). Uw lamp wordt ingeschakeld in de stand waarin u hem hebt uitgeschakeld, in dit op het laagste verlichtingsniveau.

- SWIFT RL E095BB en E0810AB:

Wanneer u schakelt tussen REACTIVE LIGHTING® en STANDARD LIGHTING, blijft het verlichtingsniveau onveranderd.
- In de stand REACTIVE LIGHTING® gaat uw lamp gedurende twee minuten zachtjes knipperen als de sensor van de lamp voldoende omgevingslicht opvangt. Daarna wordt de lamp automatisch uitgeschakeld om de autonomie van de herlaadbare batterij te sparen.
- De autonomie van de lamp in de REACTIVE LIGHTING® stand varieert naargelang het gebruik.
- In de REACTIVE LIGHTING® stand valt de lamp uit als ze, in een omgeving met een constante lichtsterkte, twee minuten niet in beweging is. Gebruik in dit geval liever de STANDARD LIGHTING stand.
- Vergrendel uw lamp wanneer u hem niet gebruikt, zodat hij niet per ongeluk ingeschakeld wordt.
- De energiemeter licht op bij het in- en uitschakelen van uw lamp.
- Overschakeling naar reserveverlichting: de lamp knippert 5 minuten vóór en tijdens de overschakeling. Schakelt uw lamp over in reserve, dan is de verlichtingssterkte nog voldoende om te wandelen, maar niet meer voor dynamische activiteiten.
- Wanneer u langer dan 6 seconden op de knop drukt, wordt de lamp uitgeschakeld.

Herlaadbare batterij - opladen

De lamp is voorzien van een Petzl herlaadbare lithium-ionbatterij. Capaciteit: 2350 mAh.

Laad de lamp volledig op vóór de eerste ingebruikneming.
Gebruik enkel een ACCU SWIFT RL Petzl herlaadbare batterij.

Over het algemeen verliezen herlaadbare lithium-ionbatterijen 10 % van hun capaciteit per jaar. Na 300 keer laden blijft er nog ongeveer 70 % van hun oorspronkelijke capaciteit over.

Let op

Laad enkel op met een USB-kabel. De spanning afgeleverd door de oplader mag niet meer dan 5 V bedragen. Gebruik enkel een oplader met CE/UL-certificering voor elektrische klasse II (dubbele isolatie tegen gevaarlijke spanningen). Laat de batterij niet onbewaakt achter wanneer deze aan het opladen is.

Oplaadtijd

Het duurt 5 uur om de batterij via de USB-lader en uw computer op te laden. Let op: de gelijktijdige aansluiting van verschillende USB-apparaten op uw computer kan de oplaadtijd verlengen.
Tijdens het opladen brandt het laadlampje rood. Wanneer de batterij opgeladen is, brandt het lampje groen.

De herlaadbare batterij vervangen

Gebruik enkel een ACCU SWIFT RL Petzl herlaadbare batterij: ACCU SWIFT RL E092DB00 (USB-C) of E092DA00 (USB) of E810BA00 (USB). Het gebruik van een andere soort herlaadbare batterij kan uw lamp beschadigen. Gebruik geen andere herlaadbare batterij.

Algemene informatie Petzl lampen en batterijen

De EU-conformiteitsverklaring is beschikbaar op Petzl.com.

A. Voorzorgsmaatregelen voor de herlaadbare batterij

LET OP - GEVAAR: ontploffingsgevaar en risico op brandwonden.

Let op: een ongepast gebruik kan de herlaadbare batterij beschadigen.
- Dompel de herlaadbare batterij niet onder in water.
- Werp een herlaadbare batterij niet in het vuur.
- Stel de batterij niet bloot aan hoge temperaturen. Leef de aanbevolen gebruiks- en opslagtemperatuur na.
- Vernietig een herlaadbare batterij niet, want ze kan ontploffen of toxische stoffen vrijgeven.
- Wanneer uw herlaadbare batterij beschadigd, vervormd of gebarsten is, haal ze dan niet uit elkaar en wijzig haar structuur niet. Gooi uw herlaadbare batterij weg conform de regels die in uw land van kracht zijn.
- Bij een elektrolytisch lek van de batterij moet u elk contact met deze corrosieve en gevaarlijke vloeistof vermijden. Bent u er toch mee in contact gekomen, raadpleeg dan een arts. Verwissel de batterij en gooi de kapotte batterij weg conform de regels die in uw land van kracht zijn.

B. Voorzorgsmaatregelen voor de lamp

Let op: de hoofdband kan een risico op verstikking inhouden. Stikkingsgevaar: let op met bepaalde kleine onderdelen (bv. batterijen).

Fotobiologische veiligheid van de ogen

De lamp wordt ingedeeld in risicogroep 2 (gematigd risico) volgens de norm IEC 62471.
- Kijk niet strak in het brandende licht.
- De optische stralingen van de lamp kunnen gevaarlijk zijn. Richt de lichtbundel van de lamp niet in de ogen van een persoon. Let op: zorg ervoor dat u de andere mensen in uw omgeving niet verblindt, vooral in zones waar het verkeersreglement van toepassing is.
- Het risico bestaat op beschadiging van het netvlies door de blauwe lichtstralen, in het bijzonder bij kinderen.

Elektromagnetische compatibiliteit

Conform de wetgeving inzake elektromagnetische compatibiliteit. Let op: dit is geen garantie dat er geen interferentie mogelijk is. Stelt u elektromagnetische interferentie tussen uw lamp en elektrische apparaten vast, schakel de lamp dan uit of houd hem verder van gevoelige elektronische apparaten (bv. DVA apparaat voor het opsporen van slachtoffers onder lawines, vluchtregeling, communicatiesysteem, medische instrumenten ...).

Richtlijn ErP

Conform de richtlijn (ErP) 2009/125/EG aangaande energiegerelateerde producten.
- Volledig instant licht - Kleurtemperatuur: 6000-7000 K - Nominale hoek van de smalle lichtbundel: 15° / brede lichtbundel: 50° - Aantal schakelcycli tot vroegtijdige storing: minstens 13.000.

C. Reiniging, droogtijd

Bij contact met zeewater: spoel met zuiver water en laat de lamp drogen.
Vermijd elk contact van uw lamp met chemische producten.

D. Opslag, transport

Wilt u uw hoofdlamp voor langere tijd opbergen, laad de herlaadbare batterij dan op (herhaal om de 6 maanden) en haal de batterij uit de lamp. Zorg ervoor dat uw herlaadbare batterij niet volledig leeg raakt. Bewaar uw herlaadbare batterij in een droge omgeving. De ideale bewaartemperatuur is 20 à 25°C.
In deze omstandigheden en indien 12 maanden niet gebruikt, is uw herlaadbare batterij leeg.
Voor het transport van uw lamp tussen elke activiteit raden we u aan om de batterij van uw lamp los te koppelen, zodat de lamp niet per ongeluk ingeschakeld kan worden.

E. Bescherming van het milieu

Gooi uw lamp weg conform de regels die in uw land van kracht zijn.

F. Veranderingen/herstellingen

Verboden buiten de Petzl ateliers, behalve vervangstukken.

G. Vragen/contact

Petzl garantie

Petzl biedt 5 jaar garantie op deze hoofdlamp (behalve herlaadbare batterij 2 jaar of 300 keer laden) voor fabricage- of materiaalfouten. Deze garantie is uitgesloten bij: meer dan 300 keer laden, normale slijtage, oxidatie, veranderingen of aanpassingen, slechte berging, slecht onderhoud, beschadiging door ongeval, door nalatigheid of door toepassingen waarvoor dit product niet bestemd is.

Verantwoordelijkheid

Petzl kan niet verantwoordelijk gesteld worden voor rechtstreekse of onrechtstreekse gevolgen van, en ongevallen of schade als gevolg van het gebruik van dit product.

DK

Før anvendelse af denne lampe, skal du:
- Læse og forstå alle instruktionerne i brugsanvisningen.
- Forstå og acceptere risikoen forbundet med udstyret.
- Blive bekendt med produktet, dets ydeevne og begrænsninger.

Pandelampen bør ikke bruges af børn under 3 år. Brugen af pandelampen af et barn under 12 år skal ske under opsyn af ansvarlige voksne.

Manglende overholdelse af én eller flere af disse advarsler kan resultere i alvorlige kvæstelser eller dødsfald.

Fortegnelse over delene

(1) Knap, (2) Lyssensor, (3) Hvid LED til fokuseret stråle, (4) Hvid LED til bred stråle, (5) LED til rød stråle, (6) Bånd, (7) Genopladeligt batteri, (8) USB-stik til genopladeligt batteri, (9) Opladningslys, (10) USB-C kabel, (11) Energimåler, (12) SHELL LT opbevaringspose (leveres kun med SWIFT RL E095BB).

REACTIVE LIGHTING®-teknologi

Med REACTIVE LIGHTING®-teknologi måles omgivelsens lys ved hjælp af en sensor, som automatisk tilpasser lysstyrken til brugerens behov.

Sådan fungerer lampen

Tænd- og slukfunktion, valg af indstillinger

Lampen har tre lysindstillinger: REACTIVE LIGHTING®, STANDARD LIGHTING og RED LIGHTING.

- SWIFT RL E095BB:

Lampen har tre lysniveauer for hver lysindstilling: MAX BURN TIME, STANDARD og MAX POWER. Lampen går automatisk i REACTIVE LIGHTING®-indstillingen, når den tændes.

- SWIFT RL E0810AB:

Lampen har fire lysniveauer til indstillingerne REACTIVE LIGHTING® og STANDARD LIGHTING (ved hånden, nærhed, bevægelse og fjernafstand). Pandelampen tændes i samme lysindstilling, som da den blev slukket, og på svageste lysstyrke.

- SWIFT RL E095BB og E0810AB:

Når lampen skiftes fra REACTIVE LIGHTING® til STANDARD LIGHTING og omvendt, beholder den samme lysniveau.
- Når lampen er indstillet til REACTIVE LIGHTING® og sensoren opdager et område, som er tilstrækkeligt belyst, vil lampen blinke svagt i to minutter, før den automatisk slukkes for at spare på batteriets strøm.
- Når lampen er indstillet til REACTIVE LIGHTING®, tilpasses lampens kapacitet efter anvendelsen.
- Når lampen er indstillet til REACTIVE LIGHTING®, slukker lampen efter to minutter, hvis den forbliver stationær i et miljø med konstant lysstyrke. I så fald anbefales det at vælge STANDARD LIGHTING-indstillingen.
- Husk at låse lampen, når du ikke bruger den, så du undgår, at den tændes utilsigtet.
- Energimåleren aktiveres, når lampen tændes og slukkes.
- Overgang til lysreserve: lampen blinker 5 minutter, før den overgår til lysreserve og ved selve overgangen. Når lampen overgår til lysreserve, er lampens lysindstilling tilstrækkelig til, at du kan gå, men den er utilstrækkelig til, at du kan udøve en dynamisk aktivitet.
- Ved tryk på tændknappen i længere tid (mere end seks sekunder) vil lampen slukke.

Sådan oplader du det genopladelige batteri

Lampen leveres med et genopladeligt Li-Ion-batteri fra Petzl. Kapacitet: 2350 mAh.

Batteriet skal oplades fuldstændigt før første brug.
Kun et Petzl ACCU SWIFT RL genopladeligt batteri må anvendes.

Generelt taber Li-Ion genopladelige batterier 10 % af kapacitet om året. Efter 300 opladnings- og afladningscyklusser har batterierne stadig omkring 70 % af den oprindelige kapacitet.

Advarsel

Oplad udelukkende med en USB-ledning. Laderens spænding må ikke overstige 5 V. Brug udelukkende CE/UL-godkendte ladere af elektrisk klasse II (dobbeltisolering mod farlige spændinger). Batteriet må ikke være uden opsyn under opladning.

Opladningstid

Opladningstiden er på 5 timer med en USB-oplader eller en computer. Advarsel: Hvis mange USB-enheder er tilkoblet computeren samtidigt, kan opladningen tage længere tid.
Under opladningen lyser opladningslyset med et konstant rødt lys, og når opladningen er færdig, lyser det konstant grønt.

Udskiftning af det genopladelige batteri

Kun et Petzl ACCU SWIFT RL genopladeligt batteri må anvendes: ACCU SWIFT RL E092DB00 (USB-C) eller E092DA00 (USB) eller E810BA00 (USB). Brugen af en anden type genopladeligt batteri kan ødelægge lampen. Intet andet genopladeligt batteri må anvendes.

Generel information om Petzl pandelamper og batterier

EU-overensstemmelseserklæringen er tilgængelig på Petzl.com.

A. Forholdsregler ved det genopladelige batteri

ADVARSEL: FARE! Risiko for eksplosion og forbrænding.

Advarsel: Uhensigtsmæssig brug af det genopladelige batteri kan beskadige det.
- Det genopladelige batteri må ikke kommes i vand.
- Det genopladelige batteri må ikke brændes.
- Batteriet må ikke udsættes for høje temperaturer. De angivne brugs- og opbevaringstemperaturer skal overholdes.
- Det genopladelige batteri må ikke ødelægges, da det kan eksplodere eller afgive giftige stoffer.
- Hvis det genopladelige batteri er beskadiget, deformeret eller flækket, må det ikke afmonteres og ombygges. Batteriet skal bortskaffes i overensstemmelse med gældende lokale regler.
- Hvis batteriets elektrolytter flyder ud, må enhver kontakt med den ætsende og farlige væske undgås. Søg lægehjælp, hvis det sker. Skift batteriet og kasser det defekte batteri i overensstemmelse med gældende lokale regler.

B. Forholdsregler ved lampen

Advarsel: Et pandebånd indebærer risiko for kvælning. Nogle smådele kan udgøre en risiko for kvælning (f.eks. batterier).

Fotobiologisk sikkerhed for øjet

Lampen er klassificeret i risikogruppe 2 (moderat risiko) i overensstemmelse med standard IEC 62471.
- Se ikke direkte ind i den tændte lampe.
- Den optiske stråling fra lampen kan være farlig. Undgå at rette lyskeglen direkte mod andres øjne. Vær opmærksom på risikoen for at blænde de personer, der befinder sig i dine omgivelser, herunder de områder, som er reguleret af færdselsloven.
- Der er en fare for nethindelæsioner pga. emissionen af blåt lys, gælder især for børn.

Elektromagnetisk kompatibilitet

Er i overensstemmelse med reglerne om elektromagnetisk kompatibilitet. Advarsel: Der er dog ingen garanti for, at interferens ikke vil opstå. Hvis du konstaterer, at der opstår elektromagnetisk interferens mellem lampen og elektrisk udstyr, skal lampen slukkes og flyttes væk fra følsomt elektronisk udstyr (f.eks. lavinesendere/-søgere, flyvestyringssystem, radiokommunikationsudstyr, medicinsk udstyr, osv.).

ErP direktivet

I overensstemmelse med ErP direktivet 2009/125/EF om energirelaterede produkter.
- Øjeblikkeligt, fuldstændigt lys - Farvetemperatur: 6000-7000 K - Nominel vinkel for fokuseret stråle: 15° / for bred stråle: 50° - Antal tænd-sluk-cyklusser inden for tidligt funktionssvigt: mindst 13.000.

C. Rengøring, tørring

Hvis pandelampen kommer i kontakt med havvand, skal den skylles med rent vand og tørres.
Lad ikke kemikalier komme i kontakt med pandelampen.

D. Opbevaring, transport

I tilfælde af langtidsopbevaring skal batteriet oplades (hver 6. måned), derefter skal batteriet fjernes fra lampen. Undgå, at det genopladelige batteri bliver helt afladet. Sørg for, at det genopladelige batteri opbevares på et tørt sted. Den optimale opbevaringstemperatur skal være mellem 20 og 25° C.
Under disse betingelser og efter 12 måneder uden at være brugt, vil det genopladelige batteri være helt afladet.
Det anbefales at koble batteriet fra lampen under transport af lampen mellem aktiviteter for at undgå, at lampen tændes utilsigtet.

E. Miljøbeskyttelse

Ved bortskaffelse af lampen skal de gældende lokale regler overholdes.

F. Ændringer/reparationer

Skal udføres af Petzl, undtagen udskiftning af reservedele.

G. Spørgsmål/kontakt

Petzl garanti

Petzl yder en garanti på 5 år på denne lampe (med undtagelse af det genopladelige batteri, som har en garanti på 2 år eller 300 cyklusser) for alle materiale- og fabrikationsfejl. Garantibegrænsninger: Mere end 300 opladnings- og afladningscyklusser, normal slitage, oxidering, modifikationer eller ændringer, forkert opbevaring, skade på grund af uheld, ved forsømmelse, eller ved forkert anvendelse af produktet.

Ansvar

Petzl er ikke ansvarlig for direkte eller indirekte konsekvenser ved uheld eller nogen anden form for skade, som opstår ved anvendelse af dette produkt.

SE

Innan du använder denna pannlampa måste du
- läsa och förstå samtliga användarinstruktioner
- förstå och godta befintliga risker
- bekanta dig med lampans egenskaper och användningsbegränsningar.

Lampan rekommenderas ej för barn under 3 år. Barn under 12 år ska använda pannlampan under tillsyn av en ansvarsfull vuxen.

Om dessa varningar ignoreras kan det medföra allvarliga skador eller dödsfall.

Utrustningens delar

(1) Knapp, (2) Ljussensor, (3) Vit fokuserad LED-ljuskägla, (4) Vit spridd LED-ljuskägla, (5) Röd LED, (6) Pannband, (7) Uppladdningsbart batteri, (8) USB-port för laddning av uppladdningsbart batteri, (9) Batteriets laddningsindikator, (10) USB-C-kabel, (11) Batteriindikator, (12) SHELL LT-förvaringspåse (medföljer endast SWIFT RL E095BB).

REACTIVE LIGHTING®-tekniken

När ljustekniken REACTIVE LIGHTING® används analyseras ljuset från omgivningen av en sensor och ljusstyrkan anpassas till användarens behov.

Lampans funktion

Sätta på, stänga av och välja läge

Lampan har tre lägen: REACTIVE LIGHTING®, STANDARD LIGHTING och RED LIGHTING.

- SWIFT RL E095BB:

Lampan har tre nivåer på ljusstyrkan i varje läge: MAX BURN TIME, STANDARD och MAX POWER. När lampan tänds är den alltid i REACTIVE LIGHTING®-läge.

- SWIFT RL E0810AB:

Lampan har fyra nivåer på ljusstyrkan i REACTIVE LIGHTING®- och STANDARD LIGHTING-läge: arbete på nära håll, närljus, rörelse samt lång räckvidd. När lampan sätts på är den i samma läge som när den stängdes av (på lägsta ljusstyrkan).

- SWIFT RL E095BB och E0810AB:

När du växlar mellan REACTIVE LIGHTING® och STANDARD LIGHTING bibehålls samma nivå på ljusstyrkan.
- När sensorn känner av ett område med tillräckligt ljus gör REACTIVE LIGHTING®-funktionen att lampan blinkar svagt i två minuter innan den stängs av automatiskt, för att spara på det uppladdningsbara batteriet.
- Lampans brinntid i REACTIVE LIGHTING®-läge varierar beroende på användningen.
- I REACTIVE LIGHTING®-läge stängs lampan av efter två minuter utan rörelse, på platser där det finns konstant omgivande ljus. I sådant fall kan du använda STANDARD LIGHTING-läget istället.
- Lås lampan när den inte används för att undvika att den sätts på av misstag.
- Batteriindikatorn lyser när lampan slås på eller av.
- Reservljus: Lampan blinkar när den slår om till reservljus samt 5 minuter innan. När lampan växlar till reservljus ger den tillräckligt med ljus för gång men inte för dynamiska aktiviteter.
- När knappen trycks in i mer än sex sekunder stängs lampan av.

Ladda det uppladdningsbara batteriet

Lampan levereras med ett uppladdningsbart litiumjonbatteri från Petzl. Kapacitet: 2 350 mAh.

Ladda fullt innan första användningstillfället.
Använd endast uppladdningsbara ACCU SWIFT RL-batterier från Petzl.

I normala fall tappar litiumjonbatterier 10 % av sin kapacitet varje år. Efter 300 uppladdningscykler har de fortfarande kvar 70 % av sin ursprungliga kapacitet.

VARNING

Ladda enbart med en USB-kabel. Laddarens spänning får inte överstiga 5 V. Använd endast en elektrisk, godkänd CE/UL-laddare av klass II (med dubbel isolering mot farlig spänning). Lämna inte batteriet utan uppsikt under uppladdningen.

Uppladdningstid

Uppladdningstiden är 5 timmar med USB-laddaren eller en dator. Obs! Om många USB-enheter är anslutna till datorn kan uppladdningen ta längre tid.
Vid uppladdning lyser batteriets laddningsindikator med ett fast rött sken. När batteriet laddats klart lyser den fast grönt.

Byta det uppladdningsbara batteriet

Använd endast uppladdningsbara ACCU SWIFT RL-batterier från Petzl: ACCU SWIFT RL E092DB00 (USB-C), E092DA00 (USB) eller E810BA00 (USB). Om någon annan typ av uppladdningsbart batteri används kan lampan skadas. Använd inte någon annan typ av uppladdningsbart batteri.

Allmän information om Petzls lampor och batterier

EU-försäkran om överensstämmelse finns på Petzl.com.

A. Försiktighetsåtgärder gällande uppladdningsbara batterier

VARNING – FARA: Det finns risk för explosion och brännskador.

VARNING: Felaktig användning kan skada det uppladdningsbara batteriet.
- Sänk inte ner det uppladdningsbara batteriet under vatten.
- Elda inte upp förbrukade uppladdningsbara batterier.
- Utsätt inte batteriet för höga temperaturer. Respektera de temperaturer som rekommenderas för användning och förvaring.
- Förstör inte det uppladdningsbara batteriet – det kan explodera eller frigöra giftiga ämnen.
- Om batteriet är skadat får det inte modifieras eller plockas isär. Återvinn det uppladdningsbara batteriet i enlighet med gällande lokala regler.
- Om batteriet läcker batterivätska ska du undvika all kontakt med den frätande och farliga vätskan. Sök läkarhjälp om du råkar få vätska på dig. Defekta batterier ska bytas ut och återvinnas i enlighet med gällande lokala regler.

B. Försiktighetsåtgärder gällande lampor

VARNING: Pannbandet kan medföra risk för strypning. Vissa smådelar (t.ex. batterier) kan medföra risk för kvävning.

Skydda ögonen

Lampan är klassificerad i riskgrupp 2 (måttlig risk) enligt standarden IEC 62471.
- Titta inte rakt in i lampan när den är tänd.
- Den optiska strålningen från lampan kan vara farlig. Undvik att rikta ljuskäglan mot en annan persons ögon. Var uppmärksam på risken att blända andra i din arbetsmiljö, särskilt i områden som omfattas av trafikbestämmelser.
- Strålningen hos det blåa ljuset kan skada näthinnan, särskilt hos barn.

Elektromagnetisk kompatibilitet

Uppfyller lagstiftningen om elektromagnetisk kompatibilitet. VARNING: Detta utgör ingen garanti mot att störningar uppstår. Om du märker av elektromagnetiska störningar mellan lampan och elektrisk utrustning bör du stänga av lampan eller hålla den på avstånd från känslig elektronisk utrustning (t.ex. lavinsändare, flygkontroller, kommunikationsutrustning, medicinsk utrustning osv.).

ErP-direktivet

Uppfyller kraven i direktivet 2009/125/EG om energirelaterade produkter (ErP).
– Plötslig full ljusstyrka – Färgtemperatur: 6 000–7 000 K – Nominell vinkel för fokuserad ljuskägla: 15°/spridd ljuskägla: 50° – Antalet strömbrytarcykler innan fel uppstår: minst 13 000.

C. Rengöring och torkning

Om lampan kommer i kontakt med havsvatten ska den sköljas i färskvatten och torkas.
Låt inte kemikalier komma i kontakt med lampan.

D. Förvaring och transport

Vid långtidsförvaring ska batteriet laddas en gång var sjätte månad och tas ur från lampan. Låt inte det uppladdningsbara batteriet laddas ur helt. Se till att förvara det uppladdningsbara batteriet på en torr plats. Idealisk förvaringstemperatur är 20–25 °C.
Efter 12 månader i dessa förhållanden har det uppladdningsbara batteriet laddats ur helt, om det inte använts.
Vi rekommenderar att batteriet kopplas ifrån lampan när den ska bäras utan att användas, för att undvika att den tänds av misstag.

E. Skydda miljön

Återvinn lampan i enlighet med gällande lokala bestämmelser.

F. Modifieringar/reparationer

Förbjudet utanför Petzls lokaler, undantaget reservdelar.

G. Frågor/kontakt

Petzls garanti

Lampan har fem (5) års garanti mot material- och tillverkningsfel (undantaget det uppladdningsbara batteriet, som garanteras i två (2) år eller 300 laddningscykler). Undantag från garantin: fler än 300 uppladdnings-/urladdningscykler, normalt slitage, oxidering, modifieringar eller ändringar, felaktig förvaring, bristande underhåll samt skador på grund av olyckor, försumlighet eller felaktig användning.

Ansvar

Petzl ansvarar inte för direkt eller indirekt skada, olycksfall eller någon annan typ av skada som uppstår i samband med användningen av Petzls produkter.

FI

Ennen tämän otsavalaisimen käyttämistä sinun pitää:
– lukea ja ymmärtää kaikki käyttöohjeet
– ymmärtää ja hyväksyä tähän liittyvät riskit.
– tutustua sen käyttökelpoisuuteen ja käyttörajoituksiin.

Valaisinta ei suositella alle 3-vuotiaiden käyttöön. Alle 12-vuotiaat saavat käyttää tätä valaisinta ainoastaan vastuullisen aikuisen valvonnan alaisena.

Näiden varoitusten huomiotta jättäminen saattaa johtaa vakavaan loukkaantumiseen tai kuolemaan.

Osaluettelo

(1) Painike, (2) Valoanturi, (3) Valkoinen LED kapealla valokeilalla, (4) Valkoinen LED leveällä valokeilalla, (5) Punainen LED, (6) Otsapanta, (7) Ladattava akku, (8) USB-liitäntä akun lataamista varten, (9) Akun latauksen merkkivalo, (10) USB-C-johto, (11) Lataustason ilmaisin, (12) SHELL LT -pussi (tulee vain SWIFT RL E095BB -mallin mukana).

REACTIVE LIGHTING® -teknologia

Kun käytetään REACTIVE LIGHTING® -teknologiaa, anturi analysoi ympäristön valoa ja säätää kirkkauden automaattisesti käyttäjän vaatimusten mukaisesti.

Valaisimen toiminta

Kytkeminen päälle ja pois, tilan valinta

Valaisimessa on kolme toimintoa: REACTIVE LIGHTING®, STANDARD LIGHTING ja RED LIGHTING.

– SWIFT RL E095BB:

Valaisimessa on kolme kirkkaustasoa tilaa kohden: MAX BURN TIME, STANDARD ja MAX POWER. Kun laitat valaisimen päälle, REACTIVE LIGHTING® -tila menee aina suoraan päälle.

– SWIFT RL E0810AB:

Valaisimessa on neljä kirkkaustasoa REACTIVE LIGHTING®- ja STANDARD LIGHTING -toiminnoille lähityöskentelyyn, lähivalaisuun, liikkumiseen ja kauas katsomiseen. Valaisin käynnistyy matalimmalla kirkkauden tasolla siinä toimintotilassa, missä se oli, kun se viimeksi suljettiin.

– SWIFT RL E095BB ja E0810AB:

REACTIVE LIGHTING®- ja STANDARD LIGHTING -tilojen välillä vaihdettaessa valaisimen kirkkaus pysyy samalla tasolla.
– Kun anturi havaitsee, että valoa on riittävästi, valaisin vilkkuu himmeästi kaksi minuuttia ja tämän jälkeen sammuu automaattisesti säästääkseen akkua REACTIVE LIGHTING® -teknologian avulla.
– Valaisimen paloaika REACTIVE LIGHTING® -tilassa vaihtelee käytön mukaan.
– REACTIVE LIGHTING® -tilassa valaisin sammuu, kun se on ollut liikkumatta kaksi minuuttia paikassa, jossa ympäristön valaistus on pysyvä. Tässä tapauksessa tulee käyttää STANDARD LIGHTING -tilaa.
– Lukitse valaisin, kun laitetta ei käytetä, jottei se mene vahingossa päälle.
– Lataustason ilmaisin syttyy, kun valaisin kytketään päälle tai pois.
– Varavirtatila: valaisin vilkkuu siirtyessään varavirtatilaan ja viisi minuuttia tätä ennen. Valaisimen siirryttyä varavirtatilaan sen valaistus riittää kävelyyn muttei nopeaa liikkumista vaativiin aktiviteetteihin.
– Kun kytkintä painetaan yli kuuden sekunnin ajan, valaisin sammuu.

Akun lataaminen

Valaisin toimitetaan Petzlin ladattavan litiumioniakun kanssa. Kapasiteetti: 2350 mAh.

Lataa akku täyteen ennen ensimmäistä käyttökertaa.
Käytä vain Petzl ACCU SWIFT RL -ladattavaa akkua.

Ladattavat litiumioniakut menettävät yleisesti 10 % kapasiteetistaan joka vuosi. Kun akku on ladattu / päästetty tyhjenemään 300 kertaa, akussa on vielä jäljellä noin 70 % alkuperäisestä kapasiteetista.

VAROITUS

Lataa vain USB-johdolla. Laturin syöttöjännite saa olla enintään 5 V. Käytä vain suojausluokan II CE/UL-hyväksyttyjä latureita (kaksoiseristys suojaukseen vaarallisia jännitteitä vastaan). Älä jätä akkua vahtimatta latauksen ajaksi.

Latausaika

Latausaika on 5 tuntia USB-laturilla tai tietokoneella ladattaessa. Huom.: jos tietokoneeseen on liitetty samanaikaisesti useita USB-laitteita, latausaika voi pidentyä.
Latauksen aikana akun varaustilan ilmaisin palaa punaisena. Kun akku on ladattu täyteen, ilmaisin muuttuu vihreäksi.

Ladattavan akun vaihtaminen

Käytä vain Petzl ACCU SWIFT RL -ladattavaa akkua: ACCU SWIFT RL E092DB00 (USB-C) tai E092DA00 (USB) tai E810BA00 (USB). Toisentyyppisen ladattavan akun käyttö voi vahingoittaa valaisinta. Älä käytä toisenlaista ladattavaa akkua.

Yleistä tietoa Petzlin valaisimista ja akuista

EU-vaatimustenmukaisuusvakuutus on saatavilla osoitteessa Petzl.com.

A. Ladattavan akun varotoimet

VAROITUS – VAARA: on olemassa räjähdysvaara ja palovammariski.

Varoitus: virheellinen käyttö voi vaurioittaa ladattavaa akkua.
– Älä opota ladattavaa akkua veteen.
– Älä laita ladattavaa akkua tuleen.
– Älä altista akkua korkeille lämpötiloille. Noudata suositusten mukaisia käyttö- ja säilytyslämpötiloja.
– Älä tuhoa ladattavaa akkua: se voi räjähtää, ja siitä voi päästä ympäristöön myrkyllisiä aineita.
– Jos ladattava akku vaurioituu, älä pura sitä tai muuta sen rakennetta. Hävitä ladattava akku voimassa olevien paikallisten määräysten mukaisesti.
– Jos akusta vuotaa akkunestettä, vältä kosketusta tämän syövyttävän ja vaarallisen nesteen kanssa. Ota yhteyttä lääkäriin, jos joudut nesteen kanssa kosketuksiin. Käytä akun varaus loppuun ja hävitä viallinen akku voimassa olevien paikallisten määräysten mukaisesti.

B. Valaisimen turvatoimet

VAROITUS: otsapanta voi aiheuttaa kuristumisvaaran. Jotkin pienet osat voivat aiheuttaa tukehtumisvaaran (esim. patterit).

Silmien turvallisuus

Valaisin kuuluu riskiryhmään 2 (kohtuullinen riski) IEC 62471 -standardin mukaan.
– Älä katso suoraan valaisimeen, kun se on päällä.
– Valaisimesta lähtevä optinen säteily voi olla vaarallista. Älä suuntaa valaisimen valokeilaa kenenkään silmiin. Varo, ettet sokaise muita ihmisiä työympäristössäsi varsinkaan alueilla, joihin sovelletaan liikennesäädöksiä.
– Sininen valo voi vahingoittaa verkkokalvoja, erityisesti lapsilla.

Sähkömagneettinen yhteensopivuus

Noudattaa sähkömagneettista yhteensopivuutta koskevia määräyksiä. VAROITUS: tämä ei takaa, ettei häiriöitä ilmenisi. Jos huomaat sähkömagneettisia häiriöitä valaisimen ja sähkölaitteiden välillä, sammuta valaisin tai pidä se etäällä herkistä sähkölaitteista (esim. lumivyörypiippareista, lennonohjauslaitteista, viestintälaitteista, lääkinnällisistä laitteista jne.).

ErP-direktiivi

Noudattaa energiaan liittyviä tuotteita koskevaa direktiiviä (ErP) 2009/125/EY.
– Välitön täysi kirkkaus – Värilämpötila: 6000–7000 K – Kapean keilan nimelliskulma: 15° / leveän keilan: 50° – Kytkentäjaksojen määrä ennen vikaantumista: vähintään 13 000.

C. Puhdistaminen, kuivaaminen

Mikäli valaisin on ollut kosketuksissa meriveden kanssa, huuhtele makealla vedellä ja kuivata.
Älä päästä kemikaaleja kosketuksiin valaisimen kanssa.

D. Säilytys, kuljetus

Ennen pitkäaikaista säilytystä lataa akku (toista puolen vuoden välein) ja irrota se valaisimesta. Vältä ladattavan akun tyhjenemistä kokonaan. Säilytä akkua kuivassa paikassa. Ihanteellinen säilytyslämpötila on 20–25 °C.
Kun ladattavaa akkua on säilytetty 12 kuukautta näissä oloissa, se on tyhjä.
Jos kuljetat valaisinta, kun laitetta ei käytetä, suosittelemme irrottamaan akun valaisimesta, jottei se mene vahingossa päälle.

E. Ympäristönsuojelu

Hävitä valaisin ainoastaan voimassa olevien paikallisten määräysten mukaisesti.

F. Muutokset/korjaukset

Kielletty muun kuin Petzlin toimesta, lukuun ottamatta varaosia.

G. Kysymykset/yhteydenotto

Petzl-takuu

Tällä valaisimella on 5 vuoden materiaali- ja valmistusvirhetakuu (paitsi ladattavalla akulla, jolla on 2 vuoden tai 300 kytkentäjakson takuu). Takuun piiriin eivät kuulu: yli 300 lataus-/purkukertaa, normaali kuluminen, hapettuminen, varusteeseen tehdyt muutokset, virheellinen säilytys, huono ylläpito, onnettomuuksien, välinpitämättömyyden tai väärän/virheellisen käytön aiheuttamat vauriot.

Vastuu

Petzl ei ole vastuussa suorista, välillisistä eikä satunnaisista seurauksista tai minkään muun tyyppisistä vahingoista, jotka tapahtuvat sen tuotteiden käytön aikana tai aiheutuvat sen tuotteiden käytöstä.

NO

Før du tar i bruk hodelykten, må du:
- Lese og forstå alle bruksanvisningene.
- Forstå og akseptere risikoen i aktiviteter som involverer bruk av produktet.
- Tilegne deg kunnskap om dens muligheter og begrensninger.

Lykten er ikke anbefalt for barn under 3 år. Barn under 12 år som bruker denne lykten, må være under oppsyn av en ansvarlig voksen.

Manglende respekt for bare ett av disse punktene kan medføre alvorlig personskade eller død.

Liste over deler

(1) Knapp, (2) Lyssensor, (3) Hvit LED med fokusert lyskjegle, (4) Hvit LED med bred lyskjegle, (5) Rød LED, (6) Hodebånd, (7) Oppladbart batteri, (8) USB-port for det oppladbare batteriet, (9) Indikator for batteriladning, (10) USB-C-ledning, (11) Batteriindikator, (12) SHELL LT (kommer kun med SWIFT RL E095BB).

REACTIVE LIGHTING®-teknologi

Med teknologien REACTIVE LIGHTING® analyserer en sensor lyset i omgivelsene, og justerer automatisk lysstyrken etter brukerens behov.

Slik fungerer lykten

Slå lykten på og av, valg

Lykten har tre moduser: REACTIVE LIGHTING®, STANDARD LIGHTING og RED LIGHTING.

- SWIFT RL E095BB:

Lykten har tre lysstyrkenivåer per modus: MAX BURN TIME, STANDARD og MAX POWER. Når du slår på lykten, vil den alltid starte i REACTIVE LIGHTING®-modus.

- SWIFT RL E0810AB:

Lykten har fire lysstyrkenivåer for modusene REACTIVE LIGHTING® og STANDARD LIGHTING (nærfeltarbeid, nærfeltslys, lys for bevegelse og fjernlys). Lykten slås på i samme modus som når den var i når den ble slått av, på laveste lysstyrkenivå.

- SWIFT RL E095BB og E0810AB:

Når du skifter mellom modusene REACTIVE LIGHTING® og STANDARD LIGHTING, beholder lykten samme lysstyrkenivå.
- Når lykten har REACTIVE LIGHTING®-teknologi og sensoren oppdager et område som har tilstrekkelig lys, vil lykten blinke svakt i to minutter før den automatisk slås av for å spare batteri.
- Lyktens batterilevetid i REACTIVE LIGHTING®-modus vil variere, avhengig av bruk.
- Når lykten er i REACTIVE LIGHTING®-modus i et område hvor med konstant belysning i omgivelsene, vil lykten slås av etter to minutter uten bevegelse. I slike tilfeller, bruk heller STANDARD LIGHTING-modus.
- Lås lykten når den ikke er i bruk, slik at den at ikke slår seg på utilsiktet.
- Batteriindikatoren lyser når lykten slås på eller av.
- Reservebelysning: Lykten blinker når den går over til reservebelysning, og 5 minutter i forkant.

Når hodelykten slås over til reservebelysning, vil den gi nok lys til aktiviteter i rolig tempo, men ikke til aktiviteter i fart.
- Når knappen holdes inne i mer enn 6 sekunder, slås lykten av.

Slik lader du det oppladbare batteriet

Lykten leveres med et oppladbart li-ion-batteri fra Petzl. Batterikapasitet: 2350 mAh.

Batteriet bør fullades før første gangs bruk.
Bruk kun oppladbare batterier av typen Petzl ACCU SWIFT RL.

Kapasiteten på oppladbare li-ion-batterier reduseres med 10 % per år. Etter 300 ladesykluser har disse batteriene fortsatt 70 % av sin opprinnelige kapasitet.

ADVARSEL

Bruk kun USB-ledning til oppladning. Spenningen på uttaket der laderen brukes må ikke overstige 5 V. Bruk kun elektriske CE/UL-godkjente ladere klasse II (dobbelisolert mot elektrisk spenning). Ikke lad batteriet uten tilsyn.

Ladetid

Ladetiden er 5 timer med USB-laderen eller en datamaskin. Merk: Dersom mange USB-enheter er tilkoblet datamaskinen på én gang, kan ladingen ta lengre tid. Under ladning vil indikatoren lyse konstant rødt, og når batteriet er fulladet lyser den konstant grønt.

Slik bytter du det oppladbare batteriet

Bruk kun oppladbare batterier av typen Petzl ACCU SWIFT RL: ACCU SWIFT RL E092DB00 (USB-C) eller E092DA00 (USB) eller E810BA00 (USB). Bruk av andre typer oppladbare batterier kan skade lykten. Ikke bruk andre typer oppladbare batterier.

Generell informasjon om Petzl hodelykter og batterier

EU-samsvarserklæringen er tilgjengelig på
Petzl.com.

A. Forholdsregler for bruk av det oppladbare batteriet

ADVARSEL - FARE: Det er risiko for eksplosjon og brann.

ADVARSEL: Feilaktig bruk kan skade batteriet.
- Batteriet skal ikke dyppes eller legges i vann.
- Batteriet skal ikke brennes.
- Batteriet må ikke utsettes for høye temperaturer. Følg anbefalingene vedrørende bruk og temperatur for lagring.
- Batteriet skal ikke ødelegges da dette kan føre til eksplosjoner, eller at batteriet avgir giftige stoffer.
- Dersom batteriet er ødelagt, skal du ikke demontere det eller endre det på noen måte. Kildesorter det oppladbare batteriet i samsvar med lokale retningslinjer der du bor.
- Dersom batteriet lekker elektrolytter, unngå enhver kontakt med den etsende og farlige væsken. Kontakt lege dersom dette skjer. Bytt ut batteriene og sorter disse i samsvar med gjeldende retningslinjer for kildesortering der du bor.

B. Forholdsregler for bruk av lykten

ADVARSEL: Et hodebånd kan medføre kvelningsfare. Enkelte små deler kan medføre kvelningsfare (f.eks. batterier).

Øyesikkerhet

Lykten er klassifisert i risikogruppe 2 (moderat risiko) i henhold til kravene i IEC 62471.
- Ikke se direkte inn i lykten når den er tent.
- Den optiske strålingen fra lykten kan være farlig. Unngå å rette lykten mot øynene til andre personer. Vær oppmerksom på risikoen for å blende andre i arbeidsområdet ditt, spesielt i områder der det er trafikkregulering.
- Det er risiko for at det blå lyset fra lykten kan skade netthinnen, spesielt hos barn.

Elektromagnetisk kompatibilitet

Overholder krav i forskrifter om elektromagnetisk kompatibilitet. ADVARSEL: Dette gir ingen garanti for at interferens ikke kan oppstå. Dersom du merker elektromagnetisk interferens mellom lykten og elektriske enheter, skal du slå av lykten eller holde den borte fra slike enheter som er sensitive for interferens (f.eks. skredsøkere (sender/mottakerutstyr), flykontrollsystemer, kommunikasjonsutstyr, medisinsk utstyr osv.).

ErP-direktiv

Samsvarer med direktiv for energirelaterte produkter (ErP) 2009/125/EC.
- Umiddelbar full lysstyrke - Fargetemperatur: 6000–7000 K - Nominell vinkel for fokusert lyskjegle: 15° / bred lyskjegle: 50° - Antall sykluser for endring av modus før svikt: minimum 13000.

C. Rengjøring og tørking

Dersom lykten kommer i kontakt med sjøvann, skyll den i rent vann og la den tørke. Ikke la kjemikalier komme i kontakt med lykten.

D. Oppbevaring, transport

Før langtidsoppbevaring bør batteriet lades (gjenta hver 6. måned) og fjernes fra lykten. Unngå at det oppladbare batteriet lades helt ut. Sørg for at det oppladbare batteriet lagres på et tørt sted. Den ideelle lagringstemperaturen er mellom 20 og 25 °C.
Etter 12 måneder uten bruk under disse forholdene, vil batteriet være utladet. Dersom du skal bære lykten når den ikke er i bruk anbefaler vi at batteriet kobles fra lykten, slik at man unngår at den utilsiktet slår seg på.

E. Vern om miljøet

Kildesorter lykten kun i samsvar med lokale retningslinjer.

F. Modifisering og reparasjon

Modifiseringer og reparasjoner som ikke er godkjent av Petzl, er forbudt. Unntaket er bytting av deler.

G. Spørsmål/kontakt oss

Petzl-garanti

Denne hodelykten har 5 års garanti mot alle materielle feil og fabrikasjonsfeil (med unntak av det oppladbare batteriet, som har garanti for 2 år eller 300 ladesykluser). Følgende dekkes ikke av garantien: Mer enn 300 oppladningssykluser, normal slitasje, oksidering, endringer eller modifikasjoner, feil lagring, dårlig vedlikehold, skader som følge av ulykker eller annen bruk enn det produktet er beregnet for.

Ansvar

Petzl er ikke ansvarlig for direkte, indirekte eller tilfeldige konsekvenser eller andre typer skader som følge av bruk av produktene.

PL

Przed użyciem tej latarki czołowej należy:
- Przeczytać i zrozumieć wszystkie instrukcje użytkowania.
- Zrozumieć i zaakceptować potencjalne niebezpieczeństwo.
- Zapoznać się z waszą latarką czołową, jej parametrami i ograniczeniami użycia.

Nie zaleca się używania tej latarki czołowej przez dzieci poniżej 3 lat. Użycie tej latarki czołowej przez dzieci młodsze niż 12 lat powinno odbywać się pod nadzorem odpowiedzialnej osoby dorosłej.

Nieprzestrzeganie lub zlekceważenie któregokolwiek z powyższych ostrzeżeń może prowadzić do poważnych uszkodzeń ciała lub do śmierci.

Oznaczenia części

(1) Włącznik, (2) Czujnik jasności, (3) Biała dioda wiązki skupionej, (4) Biała dioda wiązki szerokiej, (5) Dioda wiązki czerwonej, (6) Opaska, (7) Akumulator, (8) Wtyczka USB do ładowania akumulatora, (9) Wskaźnik ładowania akumulatora, (10) Przewód USB-C, (11) Wskaźnik naładowania akumulatora, (12) Pokrowiec SHELL LT (dostarczany wyłącznie z SWIFT RL E095BB).

Technologia REACTIVE LIGHTING®

Technologia REACTIVE LIGHTING®: czujnik mierzy jasność otoczenia i automatycznie dostosowuje siłę światła do potrzeb użytkownika.

Działanie latarki

Włączanie, wyłączanie, wybór

Latarka ma trzy tryby: REACTIVE LIGHTING®, STANDARD LIGHTING i RED LIGHTING.

- SWIFT RL E095BB:

Latarka ma trzy poziomy oświetlenia w danym trybie: MAX BURN TIME, STANDARD, MAX POWER. Latarka włącza się w trybie REACTIVE LIGHTING®.

- SWIFT RL E0810AB:

Latarka ma cztery poziomy oświetlenia dla trybów REACTIVE LIGHTING® i STANDARD LIGHTING (praca w zasięgu rąk, bliski, przemieszczanie się, daleki zasięg). Latarka włącza się w takim trybie, w jakim została wyłączona, na najsłabszym poziomie oświetlenia.

- SWIFT RL E095BB i E0810AB:

Latarka pozostaje na tym samym poziomie oświetlenia przy przełączaniu z trybu REACTIVE LIGHTING® na STANDARD LIGHTING i na odwrót.
- W trybie technologii REACTIVE LIGHTING®, gdy czujnik latarki wykryje miejsce wystarczająco oświetlone, latarka zaczyna nieznacznie mrugać przez dwie minuty, a później automatycznie wyłącza się, oszczędzając energię akumulatora.
- Czas świecenia w trybie REACTIVE LIGHTING® zależy od sposobu w jaki latarka jest użytkowana.
- W trybie REACTIVE LIGHTING® latarka wyłącza się po dwóch minutach bezruchu, w środowisku o stałym oświetleniu otoczenia. W takiej sytuacji lepiej jest używać trybu STANDARD LIGHTING.
- Chcąc uniknąć przypadkowego włączenia należy zablokować latarkę, gdy się jej nie używa.
- Wskaźnik energii działa przy włączaniu i wyłączaniu latarki.
- Przejście na rezerwę oświetlenia: światło latarki pulsuje 5 minut przed przejściem na rezerwę. Gdy latarka znajdzie się w trybie rezerwowym, świeci wystarczająco jasno do poruszania się, ale zbyt słabo, by uprawiać dynamiczną aktywność.
- Dłużej trwający nacisk na włącznik (powyżej sześciu sekund) powoduje wyłączenie latarki.

Akumulator - ładowanie

Latarka jest wyposażona w akumulator Li-Ion polimerowy Petzl. Pojemność: 2350 mAh.

Przed pierwszym użyciem naładować całkowicie akumulator.
Używać wyłącznie akumulatora ACCU SWIFT RL Petzl.

Generalnie akumulatory Li-Ion tracą 10 % pojemności rocznie. Po 300 cyklach ładowanie/rozładowanie mają około 70 % swojej pojemności początkowej.

Uwaga

Ładować wyłącznie przewodem USB. Napięcie ładowania nie może przekraczać 5 V. Używać wyłącznie ładowarki z homologacją CE/UL drugiej klasy elektrycznej (podwójna izolacja przed niebezpiecznym napięciem). Nie pozostawiać ładującego się akumulatora bez nadzoru.

Czas ładowania

Czas ładowania wynosi 5 godziny przy użyciu ładowarki USB i komputera. Uwaga: równoczesne podłączenie wielu urządzeń przez porty USB komputera może wydłużyć czas ładowania.
Podczas ładowania wskaźnik ładowania akumulatora ma kolor czerwony, a po zakończeniu ładowania zmienia kolor na zielony.

Wymiana akumulatora

Używać wyłącznie akumulatora ACCU SWIFT RL Petzl: ACCU SWIFT RL E092DB00 (USB-C) lub E092DA00 (USB) lub E810BA00 (USB). Użycie innego typu akumulatora może uszkodzić waszą latarkę. Nie używać innych akumulatorów.

Informacje ogólne o latarkach i akumulatorach Petzl

Deklaracja zgodności UE jest dostępna na
Petzl.com.

A. Akumulator - środki ostrożności

UWAGA - NIEBEZPIECZEŃSTWO: ryzyko eksplozji i poparzeń.

Uwaga: niewłaściwe użycie może spowodować uszkodzenia akumulatora.
- Nie zanurzać akumulatora w wodzie.
- Nie wrzucać akumulatora do ognia.
- Nie eksponować akumulatora na wysokie temperatury. Przestrzegać zalecanych temperatur użytkowania i przechowywania.
- Nie niszczyć akumulatora – może eksplodować lub wydzielać substancje toksyczne.
- Jeżeli akumulator jest uszkodzony, zdeformowany lub stopiony: nie demontować go, nie modyfikować jego struktury. Zutylizować akumulator zgodnie z lokalnym prawem.
- W razie wycieku elektrolitu, unikać wszelkiego kontaktu z tym niebezpiecznym i agresywnym płynem, skontaktować się z lekarzem w razie potrzeby. Wymienić akumulator, wadliwy akumulator zutylizować zgodnie z lokalnym prawem.

B. Ostrzeżenia

Uwaga: opaska elastyczna może stwarzać ryzyko uduszenia. Niektóre małe części stwarzają ryzyko zadławienia się (na przykład baterie).

Bezpieczeństwo fotobiologiczne oka

Według normy IEC 62471 latarka jest zakwalifikowana do 2 grupy zagrożenia (umiarkowane zagrożenie).
- Nie patrzeć bezpośrednio w światło włączonej latarki.
- Promieniowanie optyczne emitowane przez latarkę może być niebezpieczne.

Nie kierować wiązki światła w oczy innej osoby. Uwaga na ryzyko oślepienia osób w waszym otoczeniu, szczególnie w miejscach podlegających przepisom ruchu drogowego.
- Istnieje ryzyko uszkodzenia siatkówki oka związane z emisją niebieskiego światła (szczególnie dotyczy dzieci).

Kompatybilność elektromagnetyczna

Zgodna z przepisami związanymi z kompatybilnością elektromagnetyczną. Powyższe nie wyklucza powstawania zakłóceń. Jeżeli zostaną stwierdzone zakłócenia elektromagnetyczne między waszą latarką a urządzeniami elektronicznymi, należy wyłączyć ją lub oddalić od wrażliwych urządzeń elektronicznych (np. detektorów lawinowych, systemów sterowania lotem, sprzętu komunikacyjnego, medycznego itd.).

Dyrektywa ErP

Zgodna z Dyrektywą (ErP) 2009/125/EC dla produktów związanych z energią.
- Światło pełne natychmiastowe - Barwa światła: 6000-7000 K - Kąt nominalny wiązki skupionej: 15° / szerokiej: 50° - Liczba cykli włączenia/wyłączenia przed przedwczesną usterką: 13 000 minimum.

C. Czyszczenie, suszenie

W razie kontaktu z wodą morską wypłukać w czystej wodzie i wysuszyć latarkę. Chronić latarkę przed kontaktem ze środkami chemicznymi.

D. Przechowywanie, transport

Podczas długiego przechowywania latarki czołowej zaleca się naładować akumulator i wyjąć go z latarki (powtórzyć to działanie co sześć miesięcy). Unikać całkowitego rozładowania akumulatora. Przechowywać akumulator w suchym miejscu. Idealna temperatura do przechowywania zawiera się przedziale między 20 a 25° C.
W powyższych warunkach, po 12 miesiącach bez użytkowania, akumulator się rozładuje.
Zalecamy odłączenie akumulatora podczas transportu latarki pomiędzy każdymi aktywnościami, by uniknąć przypadkowego włączenia.

E. Ochrona środowiska

Zutylizować latarkę zgodnie z lokalnymi przepisami.

F. Modyfikacje/naprawy

Modyfikacje lub naprawy, wykonywane poza fabrykami Petzl, są zabronione. Nie dotyczy to części zamiennych.

G. Pytania/kontakt

Gwarancja Petzl

Latarka czołowa posiada 5 - letnią gwarancję (z wyjątkiem akumulatora, który ma gwarancję dwa lata lub 300 cykli ładowania) dotyczącą wszelkich wad materiałowych i produkcyjnych. Gwarancji nie podlega produkt: akumulator naładowany więcej niż 300 razy, noszący ślady normalnego zużycia, zardzewiały przerabiany i modyfikowany, nieprawidłowo przechowywany, uszkodzony w wyniku wypadków, zaniedbań i zastosowań niezgodnych z przeznaczeniem.

Odpowiedzialność

Petzl nie ponosi odpowiedzialności za wszelkie konsekwencje, bezpośrednie czy pośrednie oraz jakiekolwiek szkody, zaistniałe w związku z użytkowaniem jego produktów.

JP

本製品を使用する前に必ず:
- 取扱説明書をよく読み、理解してください
- この製品を使用する活動に伴う危険について理解してください
- 本製品の機能とその使用上の制限について理解してください
本製品は 3 歳未満のお子様には推奨しません。12 歳以下のお子様がこのランプを使用する際には、責任能力のある大人の監督下で使用してください。

これらの注意事項を無視または軽視すると、重度の傷害や死につながる場合があります。

各部の名称

(1) スイッチ、(2) 光センサー、(3) スポットビーム白色 LED、(4) ワイドビーム白色 LED、(5) 赤色 LED、(6) ヘッドバンド、(7) リチャージャブルバッテリー、(8) リチャージャブルバッテリー充電用 USB コネクター、(9) バッテリーインジケータ、(10) USB-C ケーブル、(11) 充電ゲージ、(12) SHELL LT 用ポーチ (SWIFT RL E095BB にのみ付属)

REACTIVE LIGHTING® テクノロジー

REACTIVE LIGHTING® 機能を搭載しているため、センサーが周囲の明るさを感知し、ユーザーの必要に応じた光量に自動的に調節します。

ランプの操作

オン・オフ、切り替え

3 つのモード (REACTIVE LIGHTING®、STANDARD LIGHTING、RED LIGHTING) があります。

- SWIFT RL E095BB:

各モードに 3 段階の照射モード (MAX BURN TIME、STANDARD、MAX POWER) があります。ランプをオンにすると、最初は REACTIVE LIGHTING® モードで点灯します。

- SWIFT RL E0810AB:

REACTIVE LIGHTING® モードおよび STANDARD LIGHTING モードそれぞれに 4 段階の照射レベル (手元の照明、近距離の照明、行動中の照明、遠距離の照明) があります。ランプの電源を入れると、前回消灯した際に選択されていたモードの最も弱い照射レベルで点灯します。

- SWIFT RL E095BB および E0810AB:

REACTIVE LIGHTING® から STANDARD LIGHTING モードまたはその逆に切り替える場合、切り替わっても同じ照射レベルが維持されます。
- REACTIVE LIGHTING® 機能により、周囲が十分明るいことをセンサーが感知すると、ランプは弱い光で 2 分間点滅し、その後自動的に消灯しバッテリーの消耗を防ぎます
- REACTIVE LIGHTING® モードでの照射時間は、使用状況によって変わります
- REACTIVE LIGHTING® モードでは、光量が一定に保たれた環境で静止すると、ランプは 2 分後に消灯します。その場合、代わりに STANDARD LIGHTING モードを使用してください
- ランプを使用していない際には、不意に点灯しないように、ランプをロックしてください
- 充電ゲージは、ランプのオン オフ操作をした際に点灯します
- リザーブ: リザーブに切り替わる 5 分前にランプが点滅します。リザーブの光量は歩行には十分ですが、動きの速いアクティビティには不十分です
- 点灯ボタンを 6 秒より長く押すとランプは消灯します

リチャージャブルバッテリーの充電

本製品にはペツル製リチウムイオンリチャージャブルバッテリーが付属しています。容量: 2350 mAh

初回使用の前に完全に充電してください。
必ずペツル製のリチャージャブルバッテリー ACCU SWIFT RL を使用してください。

リチウムイオンリチャージャブルバッテリーは、1 年毎に容量が約 10 % ずつ低下します。300 回充放電した後も、初期の約 70 % の容量があります。

警告

充電には USB ケーブルのみを使用してください。感電保護クラス II (危険な電圧に対する二重絶縁) の CE または UL の認証を受けた、出力電圧 5V 以下のチャージャーを使用してください。充電中は電池を放置しないでください。

充電時間

USB 電源アダプターまたはパソコンから充電する場合の充電時間は5時間です。警告: 電源のパソコンに複数の USB 機器が接続されていると、充電時間はさらに長くなります。
充電中はバッテリーのチャージインジケータが赤色で点灯し、充電が完了すると緑色に変わります。

リチャージャブルバッテリーの交換

必ずペツル製のリチャージャブルバッテリー ACCU SWIFT RL を使用してください: ACCU SWIFT RL E092DB00 (USB-C) または E092DA00 (USB) または E810BA00 (USB)。その他のリチャージャブルバッテリーを使用するとランプが故障する恐れがあります。専用バッテリー以外のリチャージャブルバッテリーは使用しないでください。

ペツル製ランプと電池に関する一般注意事項

EU 適合宣言書は Petzl.com で確認できます。

A.リチャージャブルバッテリーに関する注意事項

警告、危険: 電池の破裂、やけどの危険。

警告: リチャージャブルバッテリーを不適切な方法で使用すると、故障や破損の原因になります。
- バッテリーを水の中に入れないでください
- リチャージャブルバッテリーを火の中に入れないでください
- バッテリーを高温にさらさないでください。正しい温度で使用および保管してください
- 破裂したり有毒物質が漏れたりするおそれがあるので、バッテリーを壊さないでください
- バッテリーが故障、亀裂または変形した場合でも、分解や改造はしないでください。地域の規定に従った方法で、リチャージャブルバッテリーを破棄してください
- バッテリーが液漏れした場合には、腐食性があり危険な液体のため一切の接触を避けてください。接触した場合には、医師の診察をうけてください。地域の規定に従った方法で、破損したバッテリーは破棄し、バッテリーを交換してください

B.ランプに関する注意事項

警告: ヘッドバンドで頸部が締め付けられないように注意してください。バッテリー等、小さな部品で窒息する危険があります。

光の危険性について

本製品は IEC 62471 規格のリスクグループ 2 (中危険度) に分類されます。
- 点灯しているランプを直視しないでください
- ランプから放射される光には目を傷める危険があります。人間の目に直接ランプの光を当てないようにしてください。道路交通法で規制されている区域では特に、作業環境にいる他の人の目を眩ませるリスクに注意してください
- 青色光による網膜傷害の危険があります。特に子供には危険です

電磁環境適合性

本製品は、電磁環境適合性に関する規格に適合しています。警告: この適合性は、電波障害が起こらないことを保証するものではありません。本製品と電気機器との電磁干渉が起きた場合は、ランプを消し、敏感な電気機器を遠ざけてください (雪崩ビーコン、飛行制御装置、通信機器、医療機器等)。

ErP 指令

エネルギー関連製品の ErP 指令 2009/125/EC に適合しています。
- 瞬間最大光量 - 色温度: 6000-7000 K - スポットビームの角度: 15° / ワイド: 50° - 故障前のスイッチ切り替え数: 最低 13000 回

C.クリーニング、乾燥

海水と接触した場合は、きれいな水で洗い流して乾燥させてください。
ランプが化学薬品と接触しないようにしてください。

D.保管、持ち運び

長期間使用しない場合は、バッテリーをランプから外して、6 ヶ月毎に充電してください。完全放電しないように注意してください。リチャージャブルバッテリーは湿気の少ない場所で保管してください。保管に適した気温は 20 ～ 25 ℃です。
このような環境で保管し、使用していない場合でも 12 ヵ月経過すると放電してしまいます。
ランプを持ち運ぶ際は、不意に点灯しないようにバッテリーを外すことを推奨します。

E.環境への配慮

ランプを破棄する際には、地域の法規に従ってください。

F.改造、修理

ペツルの施設外での製品の改造および修理を禁じます (パーツ交換は除く)。

G.問い合わせ

Petzl 保証

本製品は、原材料および製造過程における欠陥に対し、ランプ本体は 5 年、リチャージャブルバッテリーは 2 年または充放電 300 回の保証期間が設けられています。ただし以下の場合は保証の対象外とします: 300 回を超える充放電、通常の磨耗、酸化、改造や改変、不適切な保管方法、メンテナンスの不足、事故または過失による損傷、不適切または誤った使用方法による故障。

責任

ペツルおよびペツル総輸入販売元である株式会社アルテリアは、製品の使用から生じた直接的、間接的、偶発的結果またはその他のいかなる損害に対し、一切の責任を負いかねます。

CZ

Před používáním této čelové svítilny je nutné:
- Přečíst si a prostudovat celý návod k použití.
- Pochopit a přijmout rizika spojená s jeho používáním.
- Seznámit se s možnostmi výrobku a se zákazy jeho použití.
Svítilna není vhodná pro děti mladší 3 let. Děti mladší 12 let smí používat svítilnu pouze pod dohledem odpovědné dospělé osoby.

Opomenutí či porušení některého z těchto pravidel může vést k vážnému poranění nebo smrti.

Popis částí

(1) Tlačítko, (2) Světelný senzor, (3) Čirá dioda LED: zaostřený kužel světla, (4) Čirá dioda LED: široký kužel světla, (5) Červená dioda LED, (6) Hlavový pásek, (7) Dobíjecí akumulátor, (8) USB port pro nabíjení dobíjecího akumulátoru, (9) Indikátor nabití akumulátoru, (10) USB-C kabel, (11) Indikátor stavu energie, (12) SHELL LT obal (přiložen pouze u SWIFT RL E095BB).

Technologie REACTIVE LIGHTING®

U technologie REACTIVE LIGHTING® senzor vyhodnocuje okolní světlo a automaticky přizpůsobuje intenzitu osvětlení potřebám uživatele.

Obsluha svítilny

Zapnutí a vypnutí, volba intenzity svícení

Svítilna má tři režimy svícení: REACTIVE LIGHTING®, STANDARD LIGHTING a RED LIGHTING.

- SWIFT RL E095BB:

Svítilna má tři úrovně svícení v každém režimu: MAX BURN TIME, STANDARD a MAX POWER. Po zapnutí se svítilna automaticky rozsvítí v režimu REACTIVE LIGHTING®.

- SWIFT RL E0810AB:

Svítilna má čtyři úrovně svícení v režimech REACTIVE LIGHTING® a STANDARD LIGHTING: práce na místě, blízké okolí, pohyb a daleký dosvit. Svítilna se rozsvítí ve stejném režimu, v jakém jste ji naposledy vypnuli, v nejnižší intenzitě.

- SWIFT RL E095BB a E0810AB:

Při přepínání mezi režimy REACTIVE LIGHTING® a STANDARD LIGHTING zůstane svítilna ve stejné intenzitě svícení.
- U technologe REACTIVE LIGHTING® pokud senzor zaznamená oblast s dostatečně jasným světlem, svítilna začne tlumeně blikat po dobu dvou minut a poté se vypne, aby šetřila zdroj.
- Výdrž svítilny v režimu REACTIVE LIGHTING® je různá v závislosti na použití.
- V režimu REACTIVE LIGHTING® se svítilna sama vypne po dvou minutách, pokud se nepohybuje a je v prostoru s konstantním okolním světlem. V takovém případě použijte raději režim STANDARD LIGHTING.
- Pokud svítilnu nepoužíváte, uzamkněte ji, abyste se vyhnuli jejímu nechtěnému zapnutí.
- Při zapnutí nebo vypnutí svítilny se indikátor stavu nabití rozsvítí.
- Záložní světlo: svítilna zabliká při přepnutí do záložního režimu a 5 minut před přepnutím. Po přepnutí do záložního režimu svítilna vydává dostačující světlo pro chůzi, nikoliv však pro dynamickou aktivitu.
- Přidržením tlačítka déle než 6 vteřin se svítilna vypne.

Dobíjení akumulátoru

Svítilna je vybavena Li-Ionovým akumulátorem Petzl. Kapacita: 2350 mAh.

Před prvním použitím ho kompletně nabijte.
Používejte pouze akumulátory Petzl ACCU SWIFT RL.

Všeobecně Li-Ionové akumulátory ztrácejí 10 % kapacity každý rok. Po 300 nabití/vybití mají stále 70 % původní kapacity.

UPOZORNĚNÍ

Nabíjejte pouze pomocí USB kabelu. Výstupní napětí nabíječky nesmí překročit 5 V. Používejte pouze nabíječky schválené dle CE/UL, označené Třída II (dvojitá izolace proti dotykovému napětí). Akumulátor neponechávejte při nabíjení bez dozoru.

Doba nabíjení

Doba nabíjení je 5 hodin pomocí nabíječky USB, nebo na počítači. Poznámka: pokud je k vašemu počítači připojeno několik USB zařízení, doba nabíjení se může prodloužit.
Během dobíjení svítí indikátor nabíjení červeně, při úplném dobití se přepne na zelené světlo.

Výměna akumulátoru

Používejte pouze akumulátory Petzl ACCU SWIFT RL: ACCU SWIFT RL E092DB00 (USB-C) nebo E092DA00 (USB) nebo E810BA00 (USB). Použití jiného typu akumulátoru může svítilnu poškodit. Nepoužívejte jiný dobíjecí akumulátor.

Všeobecné informace o svítilnách a akumulátorech značky Petzl

Prohlášení o shodě EU je dostupné na Petzl.com.

A. Bezpečnostní opatření pro akumulátory

POZOR - NEBEZPEČÍ: riziko výbuchu a popálení.

UPOZORNĚNÍ: nesprávné použití může způsobit poškození akumulátoru.
- Akumulátor neponořujte do vody.
- Použitý akumulátor nevhazujte do ohně.
- Akumulátor nevystavujte vysokým teplotám. Dodržujte doporučené teploty pro použití a skladování.
- Akumulátor se nepokoušejte rozbít, může explodovat, nebo vyloučit toxické látky.
- Pokud je akumulátor poškozen, nerozebírejte ho nebo neupravujte. Použitý akumulátor zlikvidujte podle současných platných předpisů pro vaši zemi.
- Pokud z akumulátoru prosakuje elektrolyt, vyhněte se jakémukoliv kontaktu s touto žíravou a nebezpečnou kapalinou; v případě kontaktu vyhledejte lékařskou pomoc. Akumulátor vyměňte a vadný akumulátor zlikvidujte podle současných platných předpisů pro vaši zemi.

B. Bezpečnostní opatření pro svítilny

UPOZORNĚNÍ: hlavový pásek může představovat nebezpečí škrcení. Některé malé části představují riziko spolknutí (např. baterie).

Ochrana očí

Svítilna se řadí do rizikové skupiny 2 (střední nebezpečí) dle normy IEC 62471.
- Nedívejte se přímo do svítilny, pokud je rozsvícená.
- Světelné záření vyzařované svítilnou může být nebezpečné. Světelný kužel nesměrujte do očí ostatních osob. Pozor na riziko oslepení ostatních ve vašem pracovním prostředí, zejména v oblastech podléhajících dopravním předpisům.
- Nebezpečí poškození sítnice vyzařovaným modrým světlem, zejména u dětí.

Elektromagnetická kompatibilita

Splňuje nařízení týkající se elektromagnetické slučitelnosti. UPOZORNĚNÍ: to nezaručuje, že nedojde k rušení. Pokud zaznamenáte elektromagnetické rušení mezi vaší svítilnou a elektrickými zařízeními, svítilnu vypněte nebo udržujte mimo citlivé elektronické zařízení (např. lavinový vyhledávač, letová zařízení, komunikační zařízení, lékařské přístroje...).

Směrnice ErP

Splňuje požadavky směrnice související se spotřebou energie (ErP) 2009/125/EC.
- Okamžitý plný jas - Teplota barvy: 6000-7000 K - Jmenovitý úhel úzkého kužele světla: 15 ° / Širokého: 50 ° - Počet spínacích cyklů před selháním: minimálně 13 000.

C. Čištění, sušení

V případě kontaktu s mořskou vodou svítilnu opláchněte čistou vodou a vysušte. Zabraňte styku svítilny s chemikáliemi.

D. Skladování, přeprava

Během dlouhodobého uskladnění akumulátor dobijte a vyjměte ze svítilny (dobití opakujte každých šest měsíců). Vyhněte se kompletnímu vybití akumulátoru. Akumulátor skladujte na suchém místě. Ideální skladovací teplota je mezi 20 až 25°C.
Po 12 měsících skladování v těchto podmínkách bez použití se akumulátor vybije. Pro přepravu svítilny, pokud ji nepoužíváte, doporučujeme odpojit akumulátor od svítilny, abyste předešli nechtěnému zapnutí svítilny.

E. Ochrana životního prostředí

Svítilnu zlikvidujte pouze podle současných platných předpisů pro vaši zemi.

F. Úpravy/opravy

Jsou zakázány mimo provozovny značky Petzl, kromě výměny náhradních dílů.

G. Dotazy/kontakt

Záruka Petzl

Na tuto svítilnu se vztahuje 5 letá záruka na vady materiálu nebo vady vzniklé ve výrobě (kromě akumulátoru, u kterého je záruka 2 roky nebo 300 cyklů). Záruka se nevztahuje na: používání po více než 300 nabíjecích cyklech, oxidaci, vady vzniklé běžným opotřebením a roztržením, změnou a úpravou výrobku, nesprávnou údržbou a skladováním, poškozením při nehodě či z nedbalosti a nevhodným anebo nesprávným použitím.

Zodpovědnost

Petzl není odpovědný za následky přímé, nepřímé nebo náhodné ani za škody vzniklé v průběhu používání tohoto výrobku.

SI

Pred uporabo te čelne svetilke morate:
- prebrati in razumeti navodila za uporabo v celoti;
- razumeti in sprejeti z uporabo izdelka povezano tveganje;
- spoznajte se z zmožnostmi in omejitvami izdelka.
Svetilka ni primerna za otroke mlajše od treh let. Otroci, mlajši od 12 let, ki uporabljajo to svetilko, morajo biti pod odgovornim nadzorom odraslih.

Neupoštevanje katerega koli od teh opozoril lahko povzroči resno poškodbo ali smrt.

Poimenovanje delov

(1) gumb, (2) svetlobni senzor, (3) bela LED: usmerjen snop, (4) bela LED: širok snop, (5) rdeča LED, (6) naglavni trak, (7) baterija za večkratno polnjenje, (8) USB vhod za baterijo za večkratno polnjenje, (9) indikator napolnjenosti baterije, (10) USB-C kabel, (11) merilnik energije, (12) SHELL LT torbica (priložena samo k SWIFT RL E095BB)

REACTIVE LIGHTING® tehnologija

S tehnologijo REACTIVE LIGHTING® senzor analizira svetlobo okolice in samodejno prilagodi svetilnost zahtevam uporabnika.

Delovanje svetilke

Prižiganje & ugašanje, izbiranje

Svetilka ima tri načine: REACTIVE LIGHTING®, STANDARD LIGHTING in RED LIGHTING.

- SWIFT RL E095BB:

Svetilka ima tri stopnje svetilnosti na posamezen način: MAX BURN TIME, STANDARD in MAX POWER. Ko prižgete svetilko, se vedno prižge v REACTIVE LIGHTING® tehnologiji.

- SWIFT RL E0810AB:

Svetilka ima štiri stopnje svetilnosti za REACTIVE LIGHTING® in STANDARD LIGHTING načina: delo na blizu, osvetljevanje bližnje okolice, gibanje in osvetljevanje večje razdalje. Svetilka se prižge v istem načinu kot pri zadnjem izklopu in sicer na najnižji stopnji svetilnosti.

- SWIT RL E095BB in E0810AB:

Ko preklapljate med REACTIVE LIGHTING® in STANDARD LIGHTING načinoma, stopnja svetilnosti ostane enaka.
- Ko senzor v REACTIVE LIGHTING® tehnologiji osvetljevanja zazna dovolj svetlo območje, bo svetilka za dve minuti šibko svetila, nato se bo zaradi varčevanja z baterijo za večkratno uporabo samodejno ugasnila.
- Čas gorenja svetilke v REACTIVE LIGHTING® načinu je odvisen od uporabe.
- V REACTIVE LIGHTING® načinu se svetilka po dveh minutah mirovanja v področju s konstantno svetlobo okolice izklopi. V tem primeru namesto tega uporabite STANDARD LIGHTING način.
- Zaklenite svetilko, kadar je ne uporabljate, da se ne bi pomotoma vklopila.
- Merilnik energije zasveti, ko prižgete ali ugasnete svetilko.
- Rezervna osvetlitev: svetilka 5 minut pred preklopom na rezervno osvetlitev utripne. Ko se svetilka preklopi na rezervno osvetlitev, zagotavlja dovolj svetlobe za premikanje, ne pa dovolj za dinamično aktivnost.
- Ko držite stikalo več kot šest sekund, se svetilka ugasne.

Polnjenje baterije za večkratno uporabo

Svetilka je opremljena s Petzlovo Li-Ion baterijo za večkratno uporabo. Kapaciteta: 2350 mAh.

Pred prvo uporabo jo v celoti napolnite.
Uporabljajte samo Petzl ACCU SWIFT RL baterijo za večkratno polnjenje.

Na splošno izgubijo Li-Ion baterije za večkratno uporabo 10 % svoje kapacitete na leto. Po 300 ciklih polnjenja/praznjenja ima še vedno približno 70 % svoje prvotne kapacitete.

OPOZORILO

Polnite samo z USB kablom. Izhodna napetost polnilca ne sme biti večja od 5 V. Uporabljajte samo električni polnilec z oznako CE/UL, razred II (dvojna izolacija pred nevarno napetostjo). Med polnjenjem baterije ne puščajte brez nadzora.

Čas polnjenja

Čas polnjenja je 5 ur z USB polnilcem ali računalnikom. Opomba: če je na računalnik priključenih več USB naprav, se čas polnjenja lahko podaljša.
Med polnjenjem indikator napolnjenosti baterije sveti rdeče, ko je polnjenje končano, pa zeleno.

Zamenjava baterije za večkratno polnjenje

Uporabljajte samo Petzl ACCU SWIFT RL baterijo za večkratno polnjenje: ACCU SWIFT RL E092DB00 (USB-C) ali E092DA00 (USB) ali E810BA00 (USB). Drug tip baterije za večkratno polnjenje lahko poškoduje svetilko. Ne uporabljajte drugih vrst baterij za večkratno polnjenje.

Splošne informacije o Petzlovih svetilkah in baterijah

EU izjava o skladnosti je na voljo na Petzl.com.

A. Varnostna opozorila za baterijo za večkratno uporabo

POZOR - NEVARNO: obstaja nevarnost eksplozije in opeklin.

Opozorilo: z neustrezno uporabo lahko baterijo za večkratno uporabo poškodujete.
- Baterije za večkratno uporabo ne potapljajte v vodo.
- Baterije za večkratno uporabo ne odvržite v ogenj.
- Baterije ne izpostavljajte visokim temperaturam. Upoštevajte priporočene temperature za uporabo in shranjevanje.
- Baterije za večkratno uporabo ne uničite, ker lahko eksplodira ali spusti strupene snovi.
- Če je baterija za večkratno uporabo poškodovana, je ne razstavljajte ali predelujte. Baterijo za večkratno polnjenje zavrzite v skladu z veljavnimi lokalnimi predpisi.
- Če baterija pušča elektrolit, se izogibajte stiku s to jedko in nevarno tekočino; ob morebitnem stiku se obrnite na zdravnika. Zamenjajte baterijo in jo odstranite v skladu z veljavnimi lokalnimi predpisi.

B. Varnostni ukrepi za svetilko

OPOZORILO: naglavni trak lahko predstavlja tveganje za zadušitev. Določeni majhni deli predstavljajo nevarnost za zadušitev (npr. baterije).

Varovanje oči

Svetilka se uvršča v rizično skupino 2 (zmerno tveganje) v skladu z IEC 62471 standardom.
- Ne strmite direktno v svetilko, ko je ta prižgana.
- Optično sevanje, ki ga oddaja svetilka, je lahko nevarno. Izogibajte se usmerjanju snopa svetilke v oči druge osebe. Pazite, da v svojem delovnem okolju ne boste slepili drugih, zlasti na področjih, za katera veljajo prometni predpisi.
- Obstaja tveganje za poškodbe mrežnice zaradi emisij modre svetlobe, še posebej pri otrocih.

Elektromagnetna združljivost

Ustreza predpisom o elektromagnetni združljivosti. OPOZORILO: to ne zagotavlja, da se motnje ne bodo pojavile. Če opazite elektromagnetne motnje med svetilko in električnimi napravami, izklopite svetilko ali jo hranite stran od občutljivih elektronskih naprav (npr. lavinske žolne, kontrole letenja, komunikacijske oprem, medicinskih pripomočkov...).

Direktiva ErP

V skladu z Direktivo o izdelkih, povezanih z energijo (ErP) 2009/125/EC.
- Trenutna polna svetlost - Barvna temperatura: 6000-7000 K - Nazivni kot usmerjenega snopa: 15 ° / Širokega: 50 ° - Število vklopov pred okvaro: najmanj 13.000.

C. Čiščenje, sušenje

V primeru stika z morsko vodo sperite svetilko s sladko vodo in jo posušite.
Ne dovolite, da bi kakršne koli kemikalije prišle v stik s svetilko.

D. Shranjevanje, transport

Za dolgoročno skladiščenje baterijo za večkratno polnjenje napolnite (ponovite vsakih 6 mesecev) in jo odstranite iz svetilke. Izogibajte se popolnemu praznjenju baterije za večkratno uporabo. Baterijo za večkratno polnjenje hranite na suhem mestu. Idealna temperatura za shranjevanje je med 20 in 25° C.
Po 12 mesecih v teh pogojih brez uporabe, bo baterija za večkratno polnjenje izpraznjena.
Pri prenašanju svetilke, ki ni v uporabi, vam priporočamo, da baterijo odklopite od svetilke in s tem preprečite, da bi se nenamerno vklopila.

E. Varstvo okolja

Svetilko odvrzite le v skladu z veljavnimi lokalnimi predpisi.

F. Priredbe/popravila

Izven Petzlovih delavnic so prepovedana. Izjema so rezervni deli.

G. Vprašanja/kontakt

Garancija Petzl

Svetilka ima 5-letno garancijo za vse napake v materialu in izdelavi (z izjemo baterije za večkratno uporabo, ki ima 2-letno garancijo ali 300 ciklov). Omejitve garancije: več kot 300 ciklov polnjenja/praznjenja, normalna obraba in izraba, oksidacija, predelave in priredbe, neprimerno skladiščenje ter slabo vzdrževanje, poškodbe nastale pri nesrečah, nepazljivostih ali pri uporabi, za katero izdelek ni namenjen oz. ni primeren.

Odgovornost

Petzl ne odgovarja za neposredne, posredne ali naključne posledice ali kakršno koli drugo škodo, ki bi nastala z uporabo tega izdelka.

HU

A lámpa használata előtt okvetlenül szükséges, hogy a felhasználó:
- Elolvassa és megértse a termékhez mellékelt valamennyi használati utasítást.
- Tudatában legyen a termék használatával kapcsolatos kockázatoknak, és elfogadja azokat.
- Alaposan megismerje a lámpát, annak előnyeit és használatának korlátait.
Három évesnél fiatalabb gyermekek számára nem ajánlott fejlámpa. 12 év alatti gyermek a lámpát csak felnőtt felügyelete alatt és felelősségére használhatja.

A fenti figyelmeztetések bármelyikének be nem tartása súlyos balesetet vagy halált okozhat.

Részek megnevezése

(1) Gomb, (2) Fényérzékelő, (3) Fókuszált fénycsóvát adó fehér LED, (4) Széles fénycsóvát adó fehér LED, (5) Piros fénycsóva LED-je, (6) Fejpánt, (7) Tölthető akkumulátor, (8) USB csatlakozó az akkumulátor töltéséhez, (9) Az akkumulátor töltését jelző LED, (10) USB-C kábel, (11) Feltöltöttséget jelző LED, (12) SHELL LT tok (kizárólag SWIFT RL E095BB fejlámpákhoz mellékelve).

REACTIVE LIGHTING® technológia

A REACTIVE LIGHTING® fényérzékelője folyamatosan méri a környezet fényviszonyait, és a lámpa fényerejét automatikusan a sportoló szükségleteihez igazítja.

A lámpa működése

Ki- és bekapcsolás, fényerőszabályozás

A lámpa a következő három üzemmódban üzemeltethető: REACTIVE LIGHTING®, STANDARD LIGHTING és RED LIGHTING.

- SWIFT RL E095BB:

A lámpa üzemmódonként három fényerőfokozattal rendelkezik: MAX BURN TIME, STANDARD, MAX POWER. Bekapcsolás után a lámpa automatikusan REACTIVE LIGHTING® üzemmódban működik.

- SWIFT RL E0810AB:

A lámpa a REACTIVE LIGHTING® és STANDARD LIGHTING üzemmódokon belül négy fényerőfokozatban működtethető (világítás karnyújtásnyira, közvetlen környezetünkhöz, közlekedéshez és távoli pontok megvilágításához). A lámpa azon üzemmód leggyengébb fényerőfokozatában kapcsolódik be, amelyben kikapcsolta.

- SWIFT RL E095BB és E0810AB:

A REACTIVE LIGHTING® és STANDARD LIGHTING üzemmódok közötti oda-vissza váltásnál a fényerő azonos szinten marad.
- REACTIVE LIGHTING® üzemmódban, amint a lámpa érzékelője kellően világos környezetet érzékel, két percig halványan villog, majd automatikusan kikapcsol. Ezzel az akkumulátor üzemideje meghosszabbodik.
- A lámpa üzemideje REACTIVE LIGHTING® üzemmódban a használattól függ.
- REACTIVE LIGHTING® üzemmódban a lámpa két perc után magától kikapcsol, ha mozdulatlanul hagyják egy állandó fényerejű környezetben. Ilyen esetben használja inkább a STANDARD LIGHTING üzemmódot.
- A véletlen bekapcsolódás elkerülése érdekében használaton kívül mindig zárja le a lámpát.
- A feltöltöttségjelző a lámpa be- és kikapcsolásakor kigyullad.
- Takarék üzemmódba váltás: 5 perccel átváltás előtt és átváltáskor a lámpa villogással jelez. Takarék üzemmódban lehetősége van hosszú ideig gyenge fényerő mellett gyalogolni, de ez a fényerő nem elegendő dinamikus tevékenységekhez.
- A kapcsoló hosszú (hat másodpercnél tovább tartó) lenyomva tartása esetén a lámpa kikapcsolódik.

Tölthető akkumulátor - töltés

A lámpához Petzl lítiumionos akkumulátort mellékelünk. Kapacitás: 2350 mAh.

Első használat előtt töltse fel teljesen az akkumulátort.
A lámpához kizárólag Petzl ACCU SWIFT RL akkumulátor használható.

Általánosságban a lítiumionos akkumulátor évi 10 %-ot veszít kapacitásából. A 300 töltési ciklus végén az akkumulátor még az eredeti kapacitásának mintegy 70 %-ával rendelkezik.

Figyelem

A töltést kizárólag USB kábellel végezze. A töltő által szállított feszültség ne haladja meg az 5 V-ot. Kizárólag a CE/ UL szabvány II. elektronikus osztályának megfelelő töltőt használjon (dupla szigeteléssel veszélyes mértékű feszültség ellen). A töltés alatt ne hagyja az akkumulátort felügyelet nélkül.

Töltési idő

A töltési idő 5 óra USB csatlakozóról és számítógépről. Figyelem: a számítógép többi USB-kimenetének egyidejű használata meghosszabbíthatja a töltési időt.
A töltés alatt a töltést jelző LED folyamatos piros, a töltés befejeztével pedig folyamatos zöld fénnyel világít.

A tölthető akkumulátor cseréje

A lámpához kizárólag ACCU SWIFT RL Petzl akkumulátor használható: ACCU SWIFT RL E092DB00 (USB-C) vagy E092DA00 (USB) vagy E810BA00 (USB). Más típusú akkumulátor használata károsíthatja a lámpát. Ne használjon más tölthető akkumulátort.

A Petzl lámpák és akkumulátorok általános tulajdonságai

Az EK megfelelőségi nyilatkozat a Petzl.com honlapon letölthető.

A. Az akkumulátorral kapcsolatos óvintézkedések

VIGYÁZAT - VESZÉLY: tűz- és robbanásveszély.

Figyelem: a helytelen használat az akkumulátor végleges meghibásodását okozhatja.
- Ne merítse az akkumulátort vízbe.
- Ne dobja az akkumulátort tűzbe.
- Ne tegye ki az akkumulátort nyílt lángnak és magas hőmérsékletnek. Tartsa be az előírt használati és tárolási hőmérsékletet.
- Az akkumulátort felnyitni tilos, mert robbanásveszélyes, és belőle mérgező anyagok szabadulhatnak fel.
- Ha az akkumulátor meghibásodott, deformálódott vagy megolvadt, ne szerelje szét, ne alakítsa át. A leselejtezett akkumulátort a helyi előírásoknak megfelelő hulladéklerakóba helyezze el.
- Ha az akkumulátorból az elektrolit kifolyt, kerülje a kontaktust ezzel a maró és mérgező folyadékkal, szükség esetén pedig konzultáljon orvossal. A hibás akkumulátort cserélje ki, selejtezze le, majd helyezze el a helyi előírásoknak megfelelő hulladéktárolóban.

B. A lámpával kapcsolatos óvintézkedések

Figyelem: a fejpánt fulladásveszélyt jelenthet. Kis alkatrészek (pl. az elemek) lenyelése fulladást okozhat.

Fotobiológiai biztonság

Az IEC 62471 szabvány szerint 2. veszélykategóriába sorolt lámpa (mérsékelt veszély).
- Ne nézzen bele a bekapcsolt lámpába.
- A lámpa által kibocsátott fénysugárzás veszélyes lehet. Ne irányítsa a fénycsóvát közvetlenül mások szemébe. Ügyeljen a környezetében lévő személyek elvakításának veszélyére, különösen a közúton történő használat során.
- Fennáll a kék fény kibocsátásával összefüggő retinakárosodás veszélye, különösen gyermekekre nézve.

Elektromágneses összeférhetőség

Megfelel az elektromágneses összeférhetőségre vonatkozó előirányzásoknak.
Figyelem: ez nem jelenti azt, hogy nem léphet fel interferencia. Ha a lámpa és más elektromos készülékek között interferenciát tapasztal, kapcsolja ki a lámpát vagy távolítsa el azt az érzékeny elektromos eszközök (pl. lavinás keresőkészülékek, repülőirányító rendszerek, kommunikációs eszközök, orvosi műszerek stb.) közeléből.

ErP irányelv

Megfelel az (ErP) 2009/125/EC környezetbarát tervezésről szóló vagy ökodesign irányelvnek.
- Pillanatnyi teljes fényerő - Színhőmérséklet: 6000-7000 K - Fénycsóva névleges szöge, fókuszált: 15° / széles: 50° - Végleges meghibásodás előtti bekapcsolások száma: minimum 13000.

C. Tisztítás, szárítás

Tengervízzel való érintkezés után öblítse le a lámpát édesvízzel, majd szárítsa ki. Kerülje a lámpa érintkezését vegyi anyagokkal.

D. Tárolás, szállítás

Hosszan tartó tárolás esetén töltse fel az akkumulátort (ezt a műveletet hat havonta ismételje meg), és vegye ki az akkumulátort a lámpából. Az akkumulátor teljes lemerülését kerülni kell. A tölthető akkumulátort száraz helyen tárolja. Az ideális tárolási hőmérséklet 20 és 25° C között van.
Ilyen körülmények között tárolva a tölthető akkumulátor használat nélkül 12 hónap alatt merül le teljesen.
Szállításnál minden esetben javasoljuk, hogy a véletlen bekapcsolódás elkerülése érdekében válassza le az akkumulátort a lámpáról.

E. Környezetvédelem

A lámpa leselejtezésénél vegye figyelembe a helyi hatályos jogszabályokat.

F. Módosítások/javítás

Tilos a terméknek a Petzl szakszervizen kívül elvégzett bármilyen módosítása vagy javítása, kivéve a pótalkatrészek cseréjét.

G. Kérdések/kapcsolat

Petzl garancia

Anyag- és gyártási hibák esetén erre a lámpára a gyártó 5 év (az akkumulátorra 2 év vagy 300 töltési ciklus) garanciát nyújt. A garancia nem vonatkozik: 300 töltés/ lemerülés ciklus utáni használatra, a normál elhasználódásra, oxidációra, a termék módosítására vagy nem szakszervizben történt javítására, a helytelen tárolásra, a helytelen tisztításra, a balesetekből vagy gondatlanságból eredő károkra és a nem rendeltetésszerű használatra.

Felelősség

A Petzl nem vállal felelősséget semmiféle olyan káreseményért, amely a termék használatának közvetlen, közvetett, véletlenszerű vagy egyéb következménye.

RU

Прежде чем использовать данный фонарь, вы должны:
- Прочитать и понять все инструкции по эксплуатации.
- Осознать и принять возможные риски, связанные с использованием этого снаряжения.
- Ознакомиться с возможностями изделия и ограничениями по его применению.
Этот фонарь не предназначен для использования детьми в возрасте до 3 лет. Ребенок в возрасте до 12 лет может использовать фонарь под присмотром взрослых, ответственных за ребенка.

Игнорирование любого из этих предупреждений может привести к серьезным травмам и даже к смерти.

Составные части

(1) Переключатель, (2) Датчик освещенности, (3) Белый светодиод для сфокусированного луча, (4) Белый светодиод для широкого луча, (5) Красный светодиод, (6) Головной ремень, (7) Перезаряжаемый аккумулятор, (8) Разъем USB для зарядки аккумулятора, (9) Индикатор зарядки аккумулятора, (10) Кабель USB-C, (11) Индикатор заряда аккумулятора, (12) Чехол SHELL LT (в комплекте только с SWIFT RL E095BB).

Технология REACTIVE LIGHTING®

Благодаря технологии REACTIVE LIGHTING® датчик измеряет уровень внешнего освещения и автоматически приспосабливает яркость освещения к потребностям пользователя.

Принцип работы вашего фонаря

Включение, выключение, переключение

Ваш фонарь оборудован тремя режимами освещения: REACTIVE LIGHTING®, STANDARD LIGHTING и RED LIGHTING.

- SWIFT RL E095BB:

Ваш фонарь оборудован тремя уровнями освещения для каждого режима: MAX BURN TIME, STANDARD и MAX POWER. При включении фонарь, как правило, начинает работать в режиме REACTIVE LIGHTING®.

- SWIFT RL E0810AB:

Ваш фонарь оборудован четырьмя уровнями освещения для режимов REACTIVE LIGHTING® и STANDARD LIGHTING (для работы вблизи, для ближнего света, для движения и для освещения удаленных объектов). Ваш фонарь включается в том же режиме освещения, который использовался в момент выключения, на самом слабом уровне освещения.

- SWIFT RL E095BB и E0810AB:

При переключении с режима REACTIVE LIGHTING® на STANDARD LIGHTING и наоборот фонарь сохраняет уровень освещения.
- В режиме REACTIVE LIGHTING®, если встроенный датчик определяет, что стороннего освещения достаточно, налобный фонарь в течение двух минут слабо мигает, а затем выключается с целью экономии заряда аккумулятора.
- Продолжительность автономной работы фонаря в режиме REACTIVE LIGHTING® меняется в зависимости от того, как вы используете фонарь.
- В режиме REACTIVE LIGHTING® фонарь выключается, если он в течение двух минут остается неподвижным при постоянном внешнем освещении. В таком случае используйте режим STANDARD LIGHTING.
- Когда вы не используете фонарь, блокируйте переключатель. Это позволит избегать его случайного включения.
- Индикатор уровня заряда аккумулятора загорается при включении и выключении фонаря.
- Переход на резервное освещение: фонарь мигает за пять минут до перехода на резервное освещение и непосредственно в момент перехода. Когда фонарь переходит на резервное освещение, вам доступно освещение уменьшенной мощности, достаточное для ходьбы, но недостаточно мощное для более динамичных видов деятельности.
- При долгом нажатии на переключатель (дольше шести секунд) фонарь выключается.

Перезаряжаемый аккумулятор, зарядка

Фонарь поставляется в комплекте с перезаряжаемым литий-ионным аккумулятором Petzl. Емкость: 2350 мАч.

Перед первым использованием фонаря аккумулятор необходимо полностью зарядить.
Используйте только аккумуляторы ACCU SWIFT RL Petzl.

Как правило, литий-ионные перезаряжаемые аккумуляторы теряют каждый год 10% своей емкости. После 300 циклов перезарядки аккумуляторы сохраняют все еще около 70% своей изначальной емкости.

Внимание

Используйте для зарядки только кабели USB. Напряжение зарядного устройства не должно превышать 5 В. Используйте исключительно зарядные устройства, одобренные CE/UL для электрического класса II (с двойной изоляцией от опасных напряжений). Во время зарядки не оставляйте аккумулятор без присмотра.

Длительность зарядки

Время зарядки с помощью зарядного устройства USB или компьютера составляет 5 часа. Внимание: при присоединении к одному компьютеру нескольких устройств USB время зарядки может увеличиться.
Во время зарядки индикатор зарядки аккумулятора горит красным светом; когда зарядка завершена, индикатор горит постоянным зеленым светом.

Замена перезаряжаемого аккумулятора

Используйте только аккумуляторы ACCU SWIFT RL Petzl: ACCU SWIFT RL E092DB00 (USB-C), или E092DA00 (USB), или E810BA00 (USB). Использование аккумулятора другого типа может повредить ваш фонарь. Не используйте другие аккумуляторы.

Общая информация о фонарях и аккумуляторах Petzl

Декларация о соответствии требованиям ЕС находится на сайте Petzl.com.

A. Меры предосторожности. Аккумулятор

ВНИМАНИЕ, ОПАСНОСТЬ: риск взрыва и ожогов.

Внимание: неправильное использование может послужить причиной повреждения перезаряжаемого аккумулятора.
- Не погружайте перезаряжаемый аккумулятор в воду.
- Не опускайте перезаряжаемый аккумулятор в огонь.
- Не подвергайте аккумулятор воздействию высоких температур. Соблюдайте рекомендуемый температурный режим использования и хранения.
- Не разбирайте перезаряжаемый аккумулятор. Он может взорваться или выделить ядовитые вещества.
- Если аккумулятор треснул, деформировался или был поврежден, не разбирайте его и не пытайтесь его видоизменить. Утилизируйте аккумулятор в соответствии с законодательством в вашей стране.
- Если протекает электролит, избегайте любого контакта с этой химически агрессивной, опасной жидкостью. В случае контакта с жидкостью сразу же обратитесь к врачу. Замените аккумулятор и выбракуйте дефектный аккумулятор согласно законодательству в вашей стране.

B. Меры предосторожности. Фонарь

Внимание: головной ремень может создать угрозу удушения. Существует риск подавиться некоторыми маленькими деталями фонаря (например, батарейками).

Фотобиологическая безопасность для глаз

Фонарь относится к группе риска 2 (умеренный риск) согласно стандарту IEC 62471.
- Не смотрите прямо на линзу включенного фонаря.
- Оптическое излучение фонаря может быть опасно. Не направляйте свет фонаря в глаза другим людям. Избегайте риска ослепить окружающих, в особенности в зонах, на которые распространяются правила дорожного движения.
- Излучение синего света связано с риском повреждения сетчатки глаза, особенно у детей.

Электромагнитная совместимость

Отвечает требованиям стандартов, относящихся к электромагнитной совместимости. Внимание: это не гарантирует невозможность возникновения помех. Если вы заметили электромагнитные сбои, возникающие при работе фонаря рядом с другими электрическими устройствами, выключите его и удалите от чувствительных электрических приборов (например, лавинных датчиков, систем управления полетом, устройств для коммуникации, медицинского оборудования и т.д.).

Директива ErP

Соответствует директиве (ErP) 2009/125/EC, относящейся к энергосвязанным изделиям.
- Полная моментальная яркость - Цветовая температура: 6000–7000 K - Номинальный угол сфокусированного луча: 15° / широкого луча: 50°
- Количество циклов включения до преждевременного выхода из строя: минимум 13000.

C. Очистка, сушка

При контакте с морской водой промойте фонарь пресной водой и просушите его.
Не допускайте контакта вашего фонаря с химикатами.

D. Хранение, транспортировка

При длительном хранении без использования заряжайте аккумулятор (повторяйте это действие каждые шесть месяцев) и вытаскивайте его из фонаря. Избегайте полной разрядки аккумулятора. Храните аккумулятор в сухом месте. Идеальная температура для хранения аккумулятора – 20–25° C. В таких условиях (без использования фонаря) ваш аккумулятор разрядится через 12 месяцев.
Перед транспортировкой фонаря мы советуем отсоединять аккумулятор, тем самым предотвращая случайное включение.

E. Защита окружающей среды

При утилизации фонаря соблюдайте местное законодательство в вашей стране.

F. Модификация/ремонт

Запрещены вне мастерских Petzl, за исключением заменяемых частей.

G. Вопросы/контакты

Гарантия Petzl

Гарантия на 5 лет от производственных дефектов и дефектов материала (за исключением аккумулятора, на который распространяется гарантия на два года или 300 циклов перезарядки). Гарантия не распространяется на следующие случаи: более 300 циклов перезарядки; окисление; нормальный износ и старение; изменение конструкции или переделка изделия; неправильное хранение и плохой уход; повреждения, возникшие в результате несчастного случая или по небрежности; а также использование изделия не по назначению.

Ответственность

Petzl не несет ответственности за любые прямые или косвенные последствия использования данного изделия или за любой другой урон, нанесенный в результате его использования.

CN

在使用头灯前，您必须：
- 阅读并理解全部使用指南。
- 理解并接受所涉及的风险。
- 熟悉您的产品，了解其功能和使用限制。
不建议3岁以下儿童使用的头灯。12岁以下的儿童必须在一个负责任的成人监督下使用该头灯。
一旦忽视上述任何一条警告，将有可能造成严重伤害甚至死亡。

部件名称

（1）按钮，（2）亮度传感器，（3）白色束光LED，（4）白色泛光LED，（5）红光LED，（6）头带，（7）充电电池，（8）充电电池的USB插槽，（9）电池充电指示器，（10）USB-C充电线，
（11）电量指示器，（12）SHELL LT头灯袋（只有SWIFT RL E095BB附带）。

REACTIVE LIGHTING®感应照明技术

配有REACTIVE LIGHTING®感应照明技术，传感器将根据环境的亮度，按使用者的需求自动调整照明强度。

头灯操作

开、关、选择
您的头灯有以下三种模式：REACTIVE LIGHTING®感应照明、STANDARD LIGHTING标准照明和RED LIGHTING红光照明。
- SWIFT RL E095BB:
头灯在每种模式下有三种亮度级别：MAX BURN TIME最长照明时间、STANDARD标准和MAX POWER最高亮度。打开头灯时，始终启动REACTIVE LIGHTING®感应照明技术。
- SWIFT RL E0810AB:
您的头灯在REACTIVE LIGHTING®感应照明和STANDARD LIGHTING标准照明模式下有四种亮度级别：手头作业、近距照明、移动照明、远距照明。开启头灯时它将启动上次关闭时的模式，并且在其最低的亮度。
- SWIFT RL E095BB和E0810AB:
当在REACTIVE LIGHTING®模式和STANDARD LIGHTING模式之间切换时，其保持相同亮度级别。
- 在REACTIVE LIGHTING®感应照明技术时：当头灯的传感器感应到某处已有足够照明，头灯将轻闪2分钟，然后自动关闭以保存充电电池的电量。
- REACTIVE LIGHTING®模式的续航能力根据使用而有所不同。
- 在REACTIVE LIGHTING®模式下，当有稳定的环境光时，头灯会在保持静止情况下两分钟后关闭。在这种情况时，可以代替使用STANDARD LIGHTING模式。
- 不使用头灯时请将其锁定，以避免意外打开。
- 电量指示器在头灯开启和关闭时亮起。
- 备用模式：转为备用模式前，头灯将闪烁5分钟。当头灯进入备用模式时，头灯亮度会降低，只能用于行走，但无法用于快速运动。
- 长时间按压开关按钮（超过6秒），头灯关闭。

充电电池 - 充电
头灯配备Petzl锂离子充电电池。电池容量：2350 mAh。
首次使用前，需将电池充满电。
只可使用Petzl ACCU SWIFT RL充电电池。
通常情况下，锂离子充电电池每年会损失10%的电池容量。在300次循环充放电后，仍有原容量的70%。
警告
只可使用USB线充电。充电电压不得高于5伏。只可使用CE/UL认证的II级充电器（双倍绝缘危险电压）。充电时，不要将电池放在无人看管的地方。
充电时间
使用USB充电器或电脑充电，时间大约为5小时。注意：如果电脑同时连接多个USB设备，充电时间可能会延长。
充电期间，电池充电指示器呈红色，充电完毕时将变为常亮的绿色。
更换充电电池
只能使用Petzl ACCU SWIFT RL充电电池：ACCU SWIFT RL E092DB00（USB-C）或E092DA00（USB）或E810BA00（USB）。使用其它类型的电池，可能会对头灯造成损坏。不要使用其它充电电池。

Petzl头灯和电池基本信息

请登录Petzl.com查看符合欧盟标准声明。

A.充电电池注意事项
危险警告：有爆炸及燃烧风险。
警告：如不正确使用，可能会损坏充电电池。
- 不要把充电电池浸在水中。
- 不要将充电电池投入火中。
- 不要把电池暴露于高温下。遵守建议的使用及保存温度。
- 不要破坏充电电池，因为它会爆炸或释放有毒物质。
- 如果您的充电电池受损、变形或裂开：不要自行拆卸，不要更改其结构。根据当地现行法规，将该充电电池淘汰。
- 如果发生电解液泄露，避免与该腐蚀性危险液体接触，如果发生接触，请联系医生。更换该电池并根据当地现行法规将废电池淘汰。
B.头灯注意事项
警告：头灯带可能有勒颈风险。某些小零件可能造成窒息（例如：电池）。
头灯对眼睛的光生物安全性
根据IEC 62471标准，头灯属于2类危险（中度危险）。
- 当头灯开启时，不可直视灯泡。
- 灯泡放射出的光可能造成危险。不要将头灯直射别人的眼睛。注意不要直射周围人的眼睛造成眩目，尤其在受道路交通法限制的地段。
- 蓝光有可能造成视网膜损伤，尤其是对于儿童。
电磁兼容性
符合电磁兼容规章。警告：这并不能保证不会产生干扰。如果您观察到头灯与电器产生了电磁干扰，将头灯关闭或将其远离敏感电器（例如，雪崩信号器、飞行遥控器、通讯设备、医疗设备等）。
ErP指令
符合关于能源产品的（ErP）2009/125/EC指令。
- 瞬时全光 - 色温：6000-7000K - 束光标称角度：15°/泛光：50° - 开关失效前寿命：至少13000次。
C.清洁、干燥
若接触到海水，请用清水冲洗，并晾干头灯。
避免头灯接触任何化学试剂。
D.存放、运输
长时间储存，将电池取出，并给电池充电（每六个月重复充电）。避免充电电池电量完全耗尽。务必在干燥环境存放充电电池。理想的存放温度在20至25 °C之间。
在这些情况下，若连续12个月没有使用，您的充电电池将耗尽。
运输头灯过程中不使用头灯时，建议将电池取下，以避免意外打开。
E.环境保护
淘汰头灯需遵守当地现行法规。
F.改造/维修
严禁在Petzl工厂之外，对产品自行改装和维修，除了更换零件。
G.问题/联系

Petzl质保

针对材料或制造缺陷，头灯质保5年（充电电池除外，享有两年或300次循环充电质保）。不包括在质保范围内的情况有：超过300次循环充放电、一般使用损耗、氧化、私自进行加工或者改造、不正确存放、欠佳的保养、意外损坏、疏忽或不正当使用。

责任

对于因使用本产品造成的直接的、间接的、意外的后果，或任何其它损失，Petzl不负任何责任。

KR

이 헤드램프를 사용하기 전, 반드시 알아야 할 사항:
- 사용에 관한 모든 설명서를 읽고 이해하기.
- 관련된 위험을 이해하고 숙지하기.
- 장비의 사용법 및 사용 제한 사항에 대해 숙지하기.
3 세 미만의 어린이에게는 헤드램프 사용을 권장하지 않는다. 이 헤드램프를 사용하는 12 세 미만의 어린이는 반드시 책임 있는 성인 감독하에 사용해야 한다.

이러한 경고를 유념하지 않으면 심각한 부상이나 사망을 초래할 수 있다.

부분 명칭

(1) 버튼, (2) 조명 센서, (3) 화이트 LED 포커스 빔, (4) 화이트 LED 와이드 빔, (5) 레드 LED, (6) 머리밴드, (7) 충전식 배터리, (8) 배터리 충전용 USB 포트, (9) 배터리 충전 표시기, (10) USB-C 케이블, (11) 에너지 게이지, (12) SHELL LT 파우치 (SWIFT RL E095BB에만 함께 제공됨).

REACTIVE LIGHTING® 기술

REACTIVE LIGHTING® 기술을 사용하면, 센서가 주변 조명을 분석하고 사용자 요구 사항에 맞게 밝기를 자동으로 조절한다.

헤드램프 작동

램프 켜기 & 끄기, 선택하기

헤드램프에는 3 가지 모드가 있다: REACTIVE LIGHTING®, STANDARD LIGHTING 및 RED LIGHTING.

- SWIFT RL E095BB:

헤드램프에는 모드당 3 가지 밝기 레벨이 있다: MAX BURN TIME, STANDARD 및 MAX POWER. 사용자가 헤드램프 전원을 켜면, 항상 REACTIVE LIGHTING® 기술로 켜진다.

- SWIFT RL E0810AB:

헤드램프는 REACTIVE LIGHTING® 및 STANDARD LIGHTING 모드에 대해 4 가지 밝기 레벨이 있다: 근거리 작업, 근접 조명, 움직임 및 장거리 시야. 헤드램프는 가장 낮은 밝기 수준에서 마지막으로 껐을 때와 동일한 모드로 켜진다.

- SWIFT RL E095BB 및 E0810AB:

REACTIVE LIGHTING® 및 STANDARD LIGHTING 모드 사이를 전환할 때, 동일한 밝기 수준을 유지한다.
- REACTIVE LIGHTING® 기술을 사용하여, 센서가 주변의 충분한 빛이 있는 영역을 감지하면, 헤드램프가 2분 동안 희미하게 깜빡인 후, 배터리 수명을 보존하기 위해 자동으로 전원이 꺼진다.
- REACTIVE LIGHTING® 모드에서의 헤드램프의 연소 시간은 사용에 따라 다르다.
- REACTIVE LIGHTING® 모드에서는, 일정한 주변 조명이 있는 지역에서 2분 동안 움직이지 않으면 램프가 꺼진다. 이 경우, STANDARD LIGHTING 모드를 대신 사용한다.
- 헤드램프가 실수로 켜지는 것을 방지하기 위해 램프를 사용하지 않을 때는 잠근다.
- 헤드램프가 켜지거나 꺼질 때, 에너지 게이지가 켜진다.
- 예비 조명: 헤드램프는 예비 조명으로 전환되기 5 분 전에 깜박인다. 램프가 예비 조명으로 전환할 때, 걷기에는 충분한 빛을 제공하지만 역동적인 활동에는 충분하지 않다.
- 스위치를 6 초 이상 누르면, 헤드램프가 꺼진다.

충전식 배터리 충전하기

본 램프는 Petzl 리튬 이온 충전식 배터리와 함께 제공된다. 용량: 2350 mAh.

최초 사용 전, 배터리를 완전히 충전한다.
오로지 Petzl ACCU SWIFT RL 충전식 배터리만을 사용한다.

일반적으로, 리튬 이온 충전식 배터리는 매년 전지 용량의 10%가 줄어든다. 300회 충전/방전 사이클이 지난 후에도, 여전히 초기 용량의 70% 가량이 남아있다.

경고

오로지 USB 케이블을 사용하여 충전한다. 충전기의 출력 전압은 절대 5 V를 초과하지 않아야 한다: Class II 전기, CE/UL 승인된 충전기 (위험 전압에 대해 이중 절연)만 사용한다. 충전 중에 배터리를 방치하지 않는다.

충전 시간

충전 시간은 USB 충전기 또는 컴퓨터로 5 시간이 소요된다. 참고: 여러 USB 장치가 컴퓨터에 연결되어 있는 경우, 충전 시간이 길어질 수 있다.
충전 중에는 배터리 충전 표시등이 적색으로 계속 켜져있고, 충전이 완료되면 녹색 불로 계속 켜져있다.

충전식 배터리 교체하기

오로지 Petzl ACCU SWIFT RL 충전식 배터리만을 사용한다: ACCU SWIFT RL E092DB00 (USB-C) 또는 E092DA00 (USB) 또는 E810BA00 (USB). 다른 유형의 충전식 배터리를 사용하면 헤드램프를 손상시킬 수 있다. 다른 유형의 충전식 배터리를 사용하지 않는다.

Petzl 헤드램프 및 배터리에 관한 일반적인 정보

EU 적합성 선언서는 Petzl.com에서 확인 가능하다.

A. 충전식 배터리 주의사항

경고 - 위험: 폭발 및 화상의 위험이 있다.

경고: 부적절한 사용은 충전식 배터리를 손상시킬 수 있다.
- 충전식 배터리를 물 속에 넣지 않는다.
- 사용한 충전식 배터리를 불 속에 넣어 처리하지 않는다.
- 배터리를 고온에 노출 시키지 않는다. 권장 사용 및 보관 온도를 따른다.
- 폭발 및 유독성 물질이 방출될 수 있으므로, 충전식 배터리를 파손하지 않는다.
- 만약 충전식 배터리가 손상된 경우, 이를 분해하거나 변형시키지 않는다. 현지 규정에 따라 충전식 배터리를 폐기한다.
- 만일 배터리에서 전해액이 누출될 경우, 전해액은 부식성을 띠고 위험하므로 접촉을 피한다. 접촉한 경우 의사와 상의한다. 현지 규정에 따라 배터리를 교체하고 결함이 있는 배터리를 폐기한다.

B. 헤드램프 주의사항

경고: 머리 밴드가 질식의 위험을 초래할 수 있다. 특정 소형 부품은 질식의 위험이 있다 (예: 배터리).

시력 안전

헤드램프는 IEC 62471 표준에 따라 위험 그룹 2 (보통 위험)로 분류된다.
- 헤드램프가 켜져 있는 상태에서 조명을 똑바로 응시하지 않는다.
- 헤드램프에서 방출되는 광학 방사선은 위험할 수 있다. 헤드램프의 조명을 타인의 눈을 향해 빛추지 않는다. 작업 환경, 특히 교통 법규가 적용되는 지역에서 다른 사람의 눈을 멀게할 수 있는 위험에 주의한다.
- 특히 어린이의 경우, 청색광 방출로 인한 각막 손상의 위험이 있다.

전자기적 호환성

전자파 적합성에 관한 규정을 준수한다. 경고: 전파 방해가 발생하지 않는다는 보장은 없다. 만약 헤드램프와 전기 장치 사이에서 전파 방해가 생긴다면, 헤드램프를 끄거나 또는 민감한 전자 장치 (예: 눈사태 탐지 장치, 비행 제어 장치, 통신 장비, 의료 기기...)로부터 멀리 둔다.

ErP 지침

에너지 관련 제품 지침 (ErP) 2009/125/EC를 준수한다.
- 순간 최대 밝기 - 색 온도: 6000-7000 K - 포커스 빔 공칭 각도: 15° / 와이드: 50° - 제품 고장 전까지 스위치 조절 횟수: 최소 13,000.

C. 세척, 건조

바닷물에 접촉하는 경우, 램프를 깨끗한 물에 헹궈 건조시킨다.
화학 물질이 헤드램프에 닿지 않도록 주의한다.

D. 보관, 운반

장기간 보관하는 경우, 충전식 배터리를 재충전하고 (6 개월마다 반복) 헤드램프에서 배터리를 분리시켜둔다. 충전식 배터리가 완전히 방전되지 않도록 한다. 충전식 배터리를 건조한 곳에 보관한다. 이상적인 보관 온도는 20 ~ 25° C 이다.
미사용 상태로 1년이 지나면, 충전식 배터리는 방전될 것이다.
헤드램프를 사용하지 않을 때에는, 실수로 램프가 켜지는 것을 방지하기 위해 배터리를 램프에서 분리하는 것을 권장한다.

E. 환경 보호

현지 규정에 따라서만 램프를 폐기한다.

F. 변형/수리

Petzl 시설 외부에서 제품을 변형, 수리하는 것은 금지된다 (부품 교체 제외).

G. 문의사항/연락

Petzl 보증

본 헤드램프는 재질 또는 제조상의 결함에 대해 5년간 보증된다 (단, 충전식 배터리는 2년 또는 300회 충전시까지 보증). 보증에서 제외되는 부분: 충전/방전 주기가 300 회를 초과할 경우, 일반적인 마모 및 뜯김, 산화, 변형이나 개조, 잘못된 보관, 사고나 부주의, 건전지의 누수, 부적절한 사용.

책임

Petzl은 제품 사용으로 인해 발생하는 직간접적, 우발적 또는 기타 유형의 손상 및 결과에 대해 책임지지 않는다.

BG

Преди да започнете да употребявате тази челна лампа, трябва:
- Да прочетете и разберете всички инструкции за употреба.
- Да разберете и осъзнаете съществуващия риск.
- Да се усъвършенствате в работа с продукта, да познавате неговите характеристики и ограничения при употреба.
Челната лампа не трябва да се използва от деца на възраст под 3 години. Използването на тази челна лампа от дете под 12 години трябва да става под надзора на възрастен човек.

Неспазването дори на едно от тези предупреждения може да доведе до тежки, дори смъртоносни травми.

Номерация на елементите

(1) Бутон, (2) Светлинен сензор, (3) Бял светодиод с фокусиран сноп, (4) Бял светодиод с широк сноп, (5) Светодиод за червено осветление, (6) Лента за главата, (7) Акумулаторна батерия, (8) USB порт за зареждане на акумулаторната батерия, (9) Индикатор за заряд на батерията, (10) Кабел USB-C, (11) Електромер, (12) Калъф SHELL LT (предлага се само с модела SWIFT RL E095BB).

Технология REACTIVE LIGHTING®

В режим REACTIVE LIGHTING® светлинен сензор регистрира осветеността на средата и регулира автоматично мощността на светлината според нуждите на потребителя.

Функциониране на челната лампа

Включване, изключване, превключване

Тази челна лампа може да работи в три режима: REACTIVE LIGHTING®, STANDARD LIGHTING и RED LIGHTING.

- SWIFT RL E095BB:

Челната лампа може да работи в три нива на светлината във всеки режим: MAX BURN TIME, STANDARD, MAX POWER. Когато включите челната лампа, тя автоматично започва да работи в режим REACTIVE LIGHTING®.

- SWIFT RL E0810AB:

Тази челна лампа може да работи в четири нива на светлината в режими REACTIVE LIGHTING® и STANDARD LIGHTING (осветление на една ръка разстояние, близко разстояние, придвижване и далечно разстояние). Челната лампа се включва в режима, в който е била изключена и в нивото с най-слаба светлина.

- SWIFT RL E095BB и E0810AB:

Когато преминавате от режим REACTIVE LIGHTING® в STANDARD LIGHTING или обратно, оставате в същото ниво на интензитет на светлината.
- С технологията REACTIVE LIGHTING® ако сензорът регистрира добре осветена среда, челната лампа започва слабо да мига в продължение на две минути, след което автоматично се изключва, за да запази капацитета на акумулаторната батерия.
- Времето за работа на челната лампа в режим REACTIVE LIGHTING® варира в зависимост от начина на използване.
- Ако челната лампа е включена в режим REACTIVE LIGHTING® и стои неподвижно в среда с постоянна светлина, след две минути автоматично ще се изключи. В такава ситуация за предпочитане е да използвате режим STANDARD LIGHTING.
- Внимавайте да заключвате челника, когато не го използвате, за да избегнете риск от неволно включване.
- Електромерът работи при включване и при изключване на челника.
- Преминаване към резервно осветление: челната лампа премигва 5 минути преди и още веднъж при превключването в резерва. Когато челната лампа премине в резерва, разполагате с намалена светлина, която ви дава възможност да се придвижвате, но е недостатъчна за практикуване на активна дейност.
- Ако бутонът за включване се задържи продължително време натиснат (повече от шест секунди), осветлението се изключва.

Акумулаторна батерия - зареждане

Челната лампа се продава с литиево-йонна акумулаторна батерия на Petzl. Капацитет: 2350 mAh.

Преди първата употреба трябва да я заредите докрай.
Използвайте само акумулаторна (зареждаща се) батерия ACCU SWIFT RL Petzl.

По принцип акумулаторните батерии Li-Ion губят годишно 10 % от капацитета си. След 300 цикъла на заряд/разряд те все още съхраняват около 70 % от първоначалния си капацитет.

Внимание

Зареждайте само с кабел USB. Напрежението на зареждащото устройство не трябва да превишава 5 V. Използвайте само зареждащо устройство, сертифицирано CE/UL клас II на защита (двойна изолация срещу опасно напрежение). Не оставяйте акумулаторната батерия без надзор по време на зареждане.

Време за зареждане

Времето за зареждане е 5 часа със зарядното устройство USB, включено в компютър. Внимание: ако в компютъра са включени едновременно няколко USB периферни устройства, времето за зареждане може да се удължи.
По време на зареждане индикаторът свети в червена светлина, а когато зареждането приключи, свети със зелена светлина.

Смяна на акумулаторната батерия

Използвайте само акумулаторна (презареждаща се) батерия ACCU SWIFT RL Petzl: ACCU SWIFT RL E092DB00 (USB-C), E092DA00 (USB) или E810BA00 (USB). Използването на друг тип зареждащи се батерии може да причини повреда на челната лампа. Не използвайте друга зареждаща се батерия.

Общи условия за лампите и батериите Petzl

ЕС декларацията за съответствие можете да намерите на страницата Petzl.com.

A. Предпазни мерки за акумулаторната батерия

ВНИМАНИЕ - ОПАСНО: риск от експлозия или изгаряне.

Внимание: акумулаторната батерия може да се повреди при неправилно използване.
- Не потапяйте акумулаторната батерия във вода.
- Не хвърляйте акумулаторната батерия в огън.
- Не излагайте батерията на висока температура. Спазвайте препоръчителната температура при използване и съхранение.
- Не чупете акумулаторната батерия - може да експлодира или да изпусне токсични вещества.
- Ако акумулаторната батерия е повредена, деформирана или стопена, не я разглобявайте и не променяйте конструкцията й. Бракувайте използваната акумулаторна батерия съгласно изискванията на местното законодателство.
- Ако има теч на акумулаторна батерия, предотвратете всякакъв контакт с тази корозивна и опасна течност, а ако такъв инцидент се случи, отидете на лекар. Сменете батерията и бракувайте дефектната съгласно изискванията на местното законодателство.

B. Предпазни мерки за челната лампа

Внимание: в определени ситуации може да възникне риск от задушаване с ластичната лента. Съществува риск от задавяне с някои малки части (батерии например).

Фотобиологична безопасност за очите

Челната лампа е категоризирана в група с риск 2 (умерен риск) съгласно стандарт IEC 62471.
- Не гледайте директно в челната лампа, когато е включена.
- Лъчите, произвеждани от лампата, може да са опасни. Не насочвайте лъчевия сноп от челната лампа към очите на човек. Внимавайте за риск от заслепяване на хората около вас, особено ако сте в зона, регламентирана от закона за движение по пътищата.
- Съществува риск от отлепяне на ретината в резултат от излъчването на синя светлина особено при децата.

Електромагнитна съвместимост

Съответства на регламентите относно електромагнитната съвместимост. Внимание, това не е гаранция, че не е възможно да се получи интерференция. Ако вие констатирате електромагнитна интерференция между челната лампа и електроуреди, изключете челната лампа или отдалечете чувствителните електроуреди (например уреди за търсене на затрупан в лавина, дистанционни устройства за полети, комуникационни средства, медицински уреди...).

Директива ПСЕ

Отговаря на изискванията на Директива 2009/125/ЕО относно продукти, свързани с енергопотреблението.
- Моментална максимална яркост - Цветова температура: 6000-7000 K (бяла светлина) - Номинален ъгъл на фокусирания сноп 15° / на широкия 50° - Брой цикли на превключване преди преждевременна повреда: 13000 минимум.

C. Почистване, изсушаване

Ако челната лампа е била намокрена с морска вода, изплакнете я обилно със сладка вода и я изсушете.
Избягвайте всякакъв контакт на челната лампа с химически вещества.

D. Съхранение, транспорт

Ако ще я съхранявате продължително време, заредете акумулаторната батерия (това трябва да се прави на всеки шест месеца) и я извадете от лампата. Избягвайте пълно разреждане на акумулаторната батерия. Съхранявайте акумулаторната батерия на сухо място. Идеалната температура при съхранение е между 20 и 25° C.
Ако се съхранява при такива условия и не се използва, след 12 месеца акумулаторната батерия ще бъде напълно разредена.
Когато пренасяте челната лампа, съветваме ви да откачите батерията, за да избегнете нежелано включване.

E. Опазване на околната среда

Ако трябва да бракувате челната лампа, направете това съгласно изискванията на местното законодателство.

F. Модификации/ремонти

Забранени са извън сервизите на Petzl, изключение само за резервни части.

G. Въпроси/контакти

Гаранция Petzl

Тази челна лампа е с гаранция 5 години (отделно акумулаторната батерия е с гаранция 2 години или 300 цикъла на зареждане) относно дефекти в материала или фабрични дефекти. Гаранцията не включва: повече от 300 цикъла заряд/разряд, нормално износване, оксидация, модификации или поправки, лошо съхранение, лошо поддържане, повреди, дължащи се на произшествия, небрежност, употреба на продукта не по предназначение.

Отговорност

Petzl не носи отговорност за преки, косвени, случайни или от какъвто и да било характер щети, настъпили в резултат от използването на този продукт.

TR

Bu kafa fenerini kullanmadan önce:
- Kullanım Talimatlarını okuyup anladığınızdan emin olun.
- İlgili riskleri anladığınızdan ve kabul ettiğinizden emin olun.
- Ürünün kapasitesi ve kullanım kısıtlamaları hakkında bilgi sahibi olun.

Kafa feneri 3 yaşından küçük çocukların kullanımına uygun değildir. 12 yaşından küçük çocuklar feneri sorumlu bir yetişkinin gözetiminde kullanmalıdır.

Bu uyarılardan herhangi birinin dikkate alınmaması ciddi yaralanmalar veya ölümle sonuçlanabilir.

Terminoloji

(1) Düğme, (2) Işık sensörü, (3) Beyaz LED odaklı ışık, (4) Beyaz LED geniş ışık, (5) Kırmızı LED, (6) Kafa bandı, (7) Şarj edilebilir pil, (8) Şarj edilebilir pili şarj etmek için USB bağlantı noktası, (9) Pil şarj göstergesi, (10) USB-C kablosu, (11) Enerji göstergesi, (12) SHELL LT çanta (yalnızca SWIFT RL E095BB ile birlikte verilir).

REACTIVE LIGHTING® teknolojisi

REACTIVE LIGHTING®teknolojisi, bir sensör yardımı ile ortam ışığını analiz eder ve parlaklığı kullanıcı gereksinimlerine göre otomatik olarak ayarlar.

Fenerin kullanımı

Açma & kapama, mod seçimi

Fenerin üç modu vardır: REACTIVE LIGHTING®, STANDARD LIGHTING ve RED LIGHTING.

- SWIFT RL E095BB:

Fenerin her modda üç parlaklık seviyesi vardır: MAX BURN TIME, STANDARD ve MAX POWER. Fener açıldığında her zaman REACTIVE LIGHTING® modunda yanar.

- SWIFT RL E0810AB:

Fener, REACTIVE LIGHTING® ve STANDARD LIGHTING modları için dört parlaklık seviyesine sahiptir: yakın görüş, yakın mesafe, hareket ve uzun mesafe. Fener, en son kapattığınız modda, en düşük parlaklık seviyesinde açılır.

- SWIFT RL E095BB ve E0810AB:

REACTIVE LIGHTING® ve STANDARD LIGHTING modları arasında geçiş yaparken parlaklık seviyesi aynı kalır.
- REACTIVE LIGHTING® teknolojisi ile, sensör ortamda yeterli ışık olduğunu algıladığında, fener iki dakika boyunca düşük ışıkla yanıp söner ve ardından şarj edilebilir pil ömrünü korumak için otomatik olarak kapanır.
- REACTIVE LIGHTING® modunda fenerin yanma süresi kullanıma bağlı olarak değişir.
- Fener REACTIVE LIGHTING® modundayken, sabit ortam ışığı olan bir alanda iki dakika hareketsiz kaldığında söner. Bu durumda, STANDARD LIGHTING modunu kullanın.
- Yanlışlıkla açılmasını önlemek için kullanılmadığında feneri kilitleyin.
- Enerji göstergesi, fener açıldığında veya kapatıldığında yanar.
- Enerji koruma modu: fener enerji koruma moduna geçtiğinde ve 5 dakika öncesinde yanıp söner. Fener enerji koruma moduna geçtiğinde yürümek için yeterli ışık sağlar, ancak dinamik bir aktivite için yeterli değildir.
- Düğmeye altı saniyeden fazla basıldığında fener söner.

Şarj edilebilir pilin şarj edilmesi

Petzl Li-Ion şarj edilebilir pil fenere dahildir. Kapasite: 2350 mAh.

İlk kullanımdan önce pili tam olarak şarj edin.
Yalnızca Petzl ACCU SWIFT RL şarj edilebilir pil kullanın.

Genel olarak, Li-Ion şarj edilebilir pillerin kapasitesi yılda %10 düşer. 300 şarj döngüsünden sonra, hala ilk kapasitesinin %70'ine sahiptir.

UYARI

Yalnızca bir USB kablosuyla şarj edin. Şarj cihazının çıkış voltajı 5 V'u geçmemelidir. Yalnızca Sınıf II elektrikli, CE/UL onaylı şarj cihazı kullanın (yüksek voltaja karşı çift kat izolasyon). Pil şarj edilirken asla gözetimsiz bırakmayın.

Şarj süresi

USB şarj cihazı veya bilgisayar ile şarj süresi 5 saattir. Not: Bilgisayara birden fazla USB aygıtı bağlıysa şarj süresi artabilir.
Pil şarj göstergesi, şarj sırasında sabit olarak kırmızı, şarj tamamlandığında ise sabit olarak yeşil yanar.

Şarj edilebilir pilin değiştirilmesi

Yalnızca Petzl ACCU SWIFT RL şarj edilebilir pil kullanın: ACCU SWIFT RL E092DB00 (USB-C) veya E092DA00 (USB) veya E810BA00 (USB). Başka tip bir şarj edilebilir pil kullanılması fenere zarar verebilir. Başka tip bir şarj edilebilir pil kullanmayın.

Petzl fenerler ve piller hakkında genel bilgiler

AB uygunluk beyanına Petzl.com adresinden ulaşabilirsiniz.

A. Şarj edilebilir pillerle ilgili önlemler

UYARI - TEHLİKE: patlama ve yanık riski vardır.

UYARI: Yanlış kullanım, şarj edilebilir pile zarar verebilir.
- Şarj edilebilir pili suya batırmayın.
- Şarj edilebilir pili ateşe atmayın.
- Pili yüksek sıcaklıklara maruz bırakmayın. Önerilen kullanım ve saklama sıcaklıklarına uyun.
- Şarj edilebilir pili imha etmeyin; patlayabilir veya zehirli maddeler salabilir.
- Şarj edilebilir pil hasar görmüşse, sökmeyin veya yapısını değiştirmeyin. Şarj edilebilir pili yürürlükteki yerel düzenlemelere uygun olarak atın.
- Pil elektrolit sızdırıyorsa, bu yakıcı ve tehlikeli sıvıyla temastan kaçının; herhangi bir temas meydana gelirse bir doktora görünün. Pili değiştirin ve arızalı pili yürürlükteki yerel düzenlemelere uygun olarak atın.

B. Fenerle ilgili önlemler

UYARI: Kafa bandı boğulma riski oluşturabilir. Bazı küçük parçalar boğulma riski yaratabilir (örn. piller).

Göz güvenliği

Fener, IEC 62471 standardına göre risk grubu 2'de (orta risk) yer almaktadır.
- Yanan fenere doğrudan bakmayın.
- Fenerin yaydığı optik radyasyon tehlikeli olabilir. Fenerin ışığını doğrudan bir kişinin gözlerine tutmaktan kaçının. Çalışma ortamınızda, özellikle trafik düzenlemelerine tabi alanlarda başkalarının görüşünü engelleme riskine karşı dikkatli olun.
- Özellikle çocuklarda, mavi ışık yayılımından kaynaklanan retinal hasar riski vardır.

Elektromanyetik uyumluluk

Elektromanyetik uyumluluk ile ilgili düzenlemelere uygundur. UYARI: Bu, elektromanyetik girişim olmayacağını garanti etmez. Fener ve elektrikli cihazlar arasında elektromanyetik girişim fark ederseniz, feneri kapatın veya hassas elektronik cihazlardan (örn. çiğ işaret ışıkları, uçuş kontrol sistemleri, iletişim ekipmanları, tıbbi cihazlar...) uzak tutun.

ErP yönetmeliği

Enerji ile ilgili ürünler yönetmeliğine (ErP) 2009/125/EC uygundur.
- Anlık tam parlaklık - Renk sıcaklığı: 6000-7000 K - Odaklı ışık nominal açısı: 15° / geniş: 50° - Arıza öncesi açma kapama sayısı: minimum 13.000.

C. Temizleme, kurutma

Deniz suyuyla temas etmesi durumunda feneri tatlı suyla durulayın ve kurutun. Kimyasalların fenerle temas etmesine izin vermeyin.

D. Depolama, nakliye

Uzun süreli saklama için şarj edilebilir pili şarj edin (altı ayda bir tekrarlayın) ve pili fenerden çıkarın. Şarj edilebilir pilin tamamen boşalmasına izin vermeyin. Şarj edilebilir pili kuru bir ortamda saklayın. İdeal saklama sıcaklığı 20 ila 25°C arasındadır. Bu koşullarda 12 ay kullanılmadığında şarj edilebilir pil boşalacaktır.
Feneri kullanılmadığında taşırken, yanlışlıkla açılmasını önlemek için pilin fenerden çıkarılmasını öneririz.

E. Çevreyi koruma

Feneri yerel düzenlemelere uygun olarak atın.

F. Modifikasyon/onarım

Yedek parçalar hariç, Petzl tesislerinin dışında yasaktır.

G. Sorular/iletişim

Petzl garantisi

Kafa feneri, malzeme veya üretim hatalarına karşı 5 yıl garantilidir (Şarj edilebilir pilin garantisi 2 yıl veya 300 şarj döngüsü boyunca geçerlidir). Garanti istisnaları: 300'den fazla şarj/deşarj döngüsü, normal aşınma ve yıpranma, oksitlenme, modifikasyon veya değişiklikler, yanlış depolama, yetersiz bakım, kaza, ihmal ve uygunsuz ya da yanlış kullanımdan kaynaklanan hasarlar.

Sorumluluk

Petzl, ürünlerinin kullanımından kaynaklanan doğrudan, dolaylı veya kazaen ortaya çıkan sonuçlardan veya diğer hasarlardan sorumlu değildir.

ก่อนการใช้งานไฟฉายนี้ จะต้อง
- อ่านและทำความเข้าใจรายละเอียดในคู่มือการใช้งาน
- เข้าใจและยอมรับความเสี่ยงที่เกี่ยวข้อง
- ทำความคุ้นเคยกับความสามารถและข้อจำกัดในการใช้งานของมัน

ไฟฉาย ไม่แนะนำให้ใช้ในเด็กอายุต่ำกว่า 3 ปี เด็กที่มีอายุต่ำกว่า 12 ปี ต้องใช้งานไฟฉายภายใต้การควบคุมดูแลของผู้ใหญ่

การขาดความระมัดระวังและละเลยต่อข้อมูลนี้ อาจมีผลให้เกิดการบาดเจ็บสาหัสหรืออาจถึงแก่ชีวิต

ชื่อของส่วนประกอบ

(1) ปุ่มสวิตช์, (2) ตัวรับสัญญาณแสง, (3) หลอด LED สีขาว ลำแสงแบบพุ่ง, (4) หลอด LED สีขาว ลำแสงแบบกว้าง, (5) หลอด LED สีแดง, (6) สายรัดศีรษะ, (7) แบตเตอรี่แบบนำมาชาร์จได้ใหม่, (8) USB ช่องสำหรับชาร์จแบตเตอรี่, (9) ตัวบ่งชี้สถานะการชาร์จแบตเตอรี่, (10) สายเคเบิล USB-C, (11) ตัววัดพลังงาน, (12) ถุงเก็บ SHELL LT (มีให้ในรุ่น SWIFT RL E095BB เท่านั้น)

เทคโนโลยี REACTIVE LIGHTING®

ด้วยเทคโนโลยี REACTIVE LIGHTING® เซ็นเซอร์จะตรวจวัดแสงแวดล้อม และปรับความสว่างให้เหมาะกับความต้องการของผู้ใช้งานโดยอัตโนมัติ

การทำงานของไฟฉาย

การเปิด & ปิดสวิตช์ การเลือกระดับความสว่าง

ไฟฉายใช้งานได้สามรูปแบบ: REACTIVE LIGHTING®, STANDARD LIGHTING และ RED LIGHTING

- SWIFT RL E095BB:

ไฟฉายมีสามระดับความสว่างในแต่ละรูปแบบ: MAX BURN TIME, STANDARD และ MAX POWER เมื่อคุณเปิดไฟฉาย จะเริ่มทำงานด้วยรูปแบบเทคโนโลยี REACTIVE LIGHTING® เสมอ

- SWIFT RL E0810AB:

ไฟฉายมีสี่ระดับความสว่างให้เลือกสำหรับรูปแบบ REACTIVE LIGHTING® และ STANDARD LIGHTING: ส่องสว่างสำหรับงานระยะใกล้, ลำแสงระยะไกล้, การเคลื่อนไหวและการส่องสว่างระยะไกล ไฟฉายจะเปิดใช้งานในรูปแบบเดิมที่ไฟฉายถูกปิดสวิทช์ ในระดับแสงไฟสว่างต่ำสุด

- SWIFT RL E095BB และ E0810AB:

เมื่อเปลี่ยนรูปแบบลำแสงระหว่าง REACTIVE LIGHTING® และ STANDARD LIGHTING ความสว่างของแสงจะคงอยู่ที่ระดับเดิม
- ด้วยระบบเทคโนโลยี REACTIVE LIGHTING® เมื่อเซ็นเซอร์ตรวจจับลำแสงในบริเวณว่ามีความสว่างเพียงพอ หลอดไฟจะกระพริบและค่อยๆหรี่แสงลงประมาณสองนาทีแล้วจะปิดไฟอัตโนมัติเพื่อถนอมอายุของแบตเตอรี่
- ค่าการเผาผลาญของหลอดไฟฉายในรูปแบบ REACTIVE LIGHTING® แตกต่างกันตามลักษณะการใช้งาน
- ในรูปแบบ REACTIVE LIGHTING® ไฟฉายจะปิดลงหลังจาก 2 นาทีหากไม่มีการเคลื่อนไหวและอยู่ในพื้นที่ที่มีความสว่างแวดล้อมคงที่ ในกรณีนี้ ให้ใช้งานรูปแบบ STANDARD LIGHTING แทน
- ล็อคไฟฉายเมื่อไม่ได้ใช้งานเพื่อหลีกเลี่ยงการหมุนเปิดโดยบังเอิญ
- ตัวแสดงระดับพลังงานจะมีสัญญาณไฟ เมื่อไฟฉายถูกเปิด หรือ ปิด
- ไฟสำรอง หลอดไฟจะกระพริบเมื่อเข้าสู่ระบบไฟสำรอง และ 5 นาทีล่วงหน้า เมื่อไฟฉายเปลี่ยนไปใช้ไฟสำรอง มันยังคงให้แสงสว่างที่เพียงพอต่อการเดิน แต่จะไม่เพียงพอสำหรับกิจกรรมที่เคลื่อนไหว
- เมื่อกดสวิทช์ค้างเกินหกวินาที ไฟฉายจะปิด

การรีชาร์จแบตเตอรี่

ไฟฉายจำหน่ายพร้อมกับ Petzl Li-Ion แบตเตอรี่แบบชาร์จได้ ความจุ: 2350 mAh

ชาร์จแบตเตอรี่ให้เต็มก่อนการใช้งานครั้งแรก

ใช้แบตเตอรี่แบบนำมาชาร์จได้ใหม่ Petzl ACCU SWIFT RL เท่านั้น

โดยทั่วไป ความจุของแบตเตอรี่Li-Ion จะลดลง 10% ต่อปี หลังจาก 300 รอบการชาร์จ/การคายประจุ แบตเตอรี่จะเก็บไฟได้ 70% ของปริมาณสูงสุดในการเก็บไฟครั้งแรก

คำเตือน

ทำการชาร์จด้วยสาย USB เท่านั้น แรงดันกำลังไฟฟ้าในการชาร์จต้องไม่มากเกินกว่า 5 V ใช้เฉพาะตัวชาร์จแบบ Class II ที่ได้มาตรฐาน CE/UL เท่านั้น (มีฉนวนสองชั้นเพื่อต้านทานต่ออันตรายจากแรงดันไฟฟ้า) ห้ามปล่อยแบตเตอรี่ที่กำลังชาร์จไว้ โดยปราศจากการดูแล

ระยะเวลาการชาร์จ

เวลาการชาร์จ 5 ชั่วโมงโดยใช้ USB หรือด้วยคอมพิวเตอร์ คำเตือน: หากมีอุปกรณ์ที่ใช้ USB เชื่อมต่อกับคอมพิวเตอร์หลายอย่างอาจทำให้ระยะเวลาการชาร์จเพิ่มขึ้น
ในขณะชาร์จไฟ ตัวบอกระดับการชาร์จจะแสดงแสงสีแดงคงที่ และจะเปลี่ยนเป็นแสงสีเขียวคงที่เมื่อการชาร์จสมบูรณ์แล้ว

การเปลี่ยนแบตเตอรี่แบบชาร์จได้ใหม่

ใช้แบตเตอรี่แบบนำมาชาร์จได้ใหม่ Petzl ACCU SWIFT RL เท่านั้น:
ACCU SWIFT RL E092DB00 (USB-C) หรือ E092DA00 (USB) หรือ E810BA00 (USB) การใช้แบตเตอรี่แบบนำมาชาร์จได้ใหม่ชนิดอื่นอาจทำให้ไฟฉายเสียหายได้ ห้ามใช้แบตเตอรี่แบบนำมาชาร์จได้ใหม่ ชนิดอื่น

ข้อมูลทั่วไปเกี่ยวกับไฟฉายคาดศีรษะ Petzl และ แบตเตอรี่

EU รายละเอียดข้อรับรองมาตรฐาน สามารถหาดูได้ที่ Petzl.com

A. ข้อควรระวัง แบตเตอรี่แบบนำกลับมาชาร์จได้ใหม่

ข้อควรระวัง-อันตราย: อาจมีความเสี่ยงของการระเบิดและการเผาไหม้

คำเตือน: การใช้งานที่ผิดวิธีอาจทำให้แบตเตอรี่แบบชาร์จได้ใหม่เสียหาย
- ห้ามแช่แบตเตอรี่แบบชาร์จได้ใหม่ลงในน้ำ
- ห้ามโยนแบตเตอรี่แบบชาร์จได้ใหม่ที่ใช้แล้วเข้ากองไฟ
- ห้ามเปิดแบตเตอรี่ในที่ที่มีความร้อนสูง ปฏิบัติตามข้อแนะนำการใช้งาน และอุณหภูมิในการเก็บรักษา
- ห้ามทุบทำลายแบตเตอรี่แบบชาร์จได้ใหม่ เพราะมันอาจระเบิดหรือปล่อยสารพิษออกมา
- ถ้าแบตเตอรี่แบบนำมาชาร์จได้ใหม่ถูกทำให้เสียหาย อย่าถอดรื้อ หรือเปลี่ยนแปลงองค์ประกอบของมัน จัดระบบการควบคุมแบตเตอรี่แบบนำมาชาร์จได้ใหม่ให้สอดคล้องกับกฎข้อบังคับที่ใช้อยู่ในท้องถิ่น
- ถ้าแบตเตอรี่มีการรั่วไหลของสารอิเล็คโทรไลต์ หลีกเลี่ยงการถูกสัมผัสกับสารละลายซึ่งสามารถกัดกร่อนและเป็นอันตราย ถ้าหากมีการสัมผัสต้องไปพบแพทย์เพื่อทำการตรวจรักษา เปลี่ยนแบตเตอรี่ และจัดการควบคุมแบตเตอรี่ที่เสียหายให้สอดคล้องตามข้อกำหนดของกฎข้อบังคับที่ใช้ในท้องถิ่น

B. ข้อควรระวังเกี่ยวกับการใช้ไฟฉาย

คำเตือน: สายรัดศีรษะอาจมีความเสี่ยงต่อการบีบรัดคอ เศษชิ้นส่วนเล็กน้อยบางชนิดอาจทำให้หายใจติดขัด (เช่น แบตเตอรี่)

การปกป้องดวงตา

ไฟฉายถูกจัดหมวดหมู่อยู่ในกลุ่มเสี่ยง 2 (moderate risk) ตามมาตรฐาน IEC 62471
- ห้ามจ้องไฟฉายโดยตรงเมื่อเปิดใช้งานอยู่
- ลำแสงที่กระจายจากไฟฉายอาจก่อให้เกิดอันตรายทางสายตา หลีกเลี่ยงการส่องลำแสงจากหลอดไฟไปยังดวงตาของผู้อื่น ระมัดระวังต่อความเสี่ยงที่อาจส่องเข้าตาผู้อื่นในบริเวณที่ทำงานของคุณ โดยเฉพาะในพื้นที่ที่ต้องปฏิบัติตามกฎจราจร
- พลังงานสีฟ้าที่ถูกปล่อยออกมาสามารถก่อให้เกิดอันตรายต่อม่านตาได้ โดยเฉพาะกับเด็ก

การใช้งานร่วมกันของอุปกรณ์อิเล็กทรอนิกส์

ได้คุณสมบัติตรงตามข้อกำหนดเกี่ยวกับการทำงานร่วมกันได้กับคลื่นแม่เหล็กไฟฟ้า
คำเตือน: ข้อนี้ไม่รับประกันว่าสิ่งรบกวนต่อคลื่นจะไม่เกิดขึ้น ถ้าคุณสังเกตเห็นสิ่งรบกวนต่อคลื่นแม่เหล็กไฟฟ้าระหว่างไฟฉายและอุปกรณ์อิเล็กทรอนิกส์ ให้ปิดไฟฉายหรือเอาออกไปให้ห่างจากอุปกรณ์อิเล็กทรอนิกส์ที่มีความไวต่อสิ่งกระตุ้น (เช่น ไฟเตือนหิมะถล่ม เครื่องควบคุมการบิน อุปกรณ์สื่อสาร อุปกรณ์ทางการแพทย์...)

ErP ข้อกำหนดควบคุมประสิทธิภาพอุปกรณ์ที่เกี่ยวกับอีเลคโทรนิค

ผลิตตามข้อกำหนดควบคุมประสิทธิภาพ อุปกรณ์ที่เกี่ยวข้องกับพลังงานตาม (ErP) 2009/125/EC
- แสงสว่างเต็มที่โดยฉับพลัน-อุณหภูมิของสี ระดับความร้อน: 6000-7000 K - ลำแสงแคบทำมุม: 15° / แสงกว้าง: 50° - จำนวนครั้งที่ปุ่มสวิตช์สามารถทำงานได้ก่อนเสียหาย: ต่ำสุดได้ 13000 ครั้ง

C. การทำความสะอาด ทำให้แห้ง

ในกรณีที่ถูกสัมผัสกับน้ำทะเล ให้ชำระล้างไฟฉายด้วยน้ำสะอาดและทำให้แห้ง ห้ามไฟฉายสัมผัสกับสารเคมีทุกชนิด

D. การเก็บรักษา การขนส่ง

สำหรับการเก็บรักษาระยะยาว ให้ชาร์จแบตเตอรี่แบบชาร์จได้ใหม่ให้เต็ม (โดยทำซ้ำทุกหกเดือน) และ ถอดแบตเตอรี่ออกจากไฟฉาย หลีกเลี่ยงการปล่อยให้แบตเตอรี่คลายประจุจนหมด แน่ใจว่าได้เก็บแบตเตอรี่ไว้ในที่แห้ง อุณหภูมิในที่เก็บ ระหว่าง 20 และ 25° C
ถ้าถูกเก็บไว้ในสภาพเดิมโดยไม่มีการใช้งานนานเกิน 12 เดือน แบตเตอรี่จะไม่สามารถชาร์จเติมไฟได้อีก
การขนส่งไฟฉายเมื่อไม่ได้ใช้งาน แนะนำให้แยกแบตเตอรี่ออกจากไฟฉาย เพื่อป้องกันการถูกเปิดโดยบังเอิญ

E. การรักษาสภาพสิ่งแวดล้อม

จัดระบบการควบคุมไฟฉายให้สอดคล้องกับกฎข้อบังคับที่ใช้อยู่ในท้องถิ่นเท่านั้น

F. การเปลี่ยนแปลง/การซ่อมแซม

ห้ามเปลี่ยนแปลงอุปกรณ์ใดๆภายนอกโรงงานผลิตของ Petzl เว้นแต่ชิ้นส่วนที่สามารถเปลี่ยนได้

G. คำถาม/ติดต่อ

การรับประกันจาก Petzl

ไฟฉายรับประกัน 5 ปี จากความบกพร่องของวัตถุดิบหรือความบกพร่องจากการผลิต (ยกเว้น แบตเตอรี่แบบชาร์จได้ใหม่ รับประกัน 2 ปีหรือการอัดประจุซ้ำครบ 300 ครั้ง) ข้อยกเว้นจากการรับประกัน อัดประจุซ้ำเกิน 300 ครั้ง การสึกหรอและฉีกขาดตามปกติ การเป็นสนิม การดัดแปลงแก้ไข การเก็บที่ผิดวิธี ขาดการบำรุงรักษา การเสียหายจากอุบัติเหตุ ความละเลย หรือการนำไปใช้งานผิดประเภท

ความรับผิดชอบ

Petzl ไม่ต้องรับผิดชอบต่อผลที่เกิดขึ้นทั้งทางตรง ทางอ้อม หรืออุบัติเหตุ หรือจากความเสียหายใด ๆ ที่เกิดขึ้น หรือผลจากการใช้ผลิตภัณฑ์นี้